FROST

מאוורר תקרה 52”

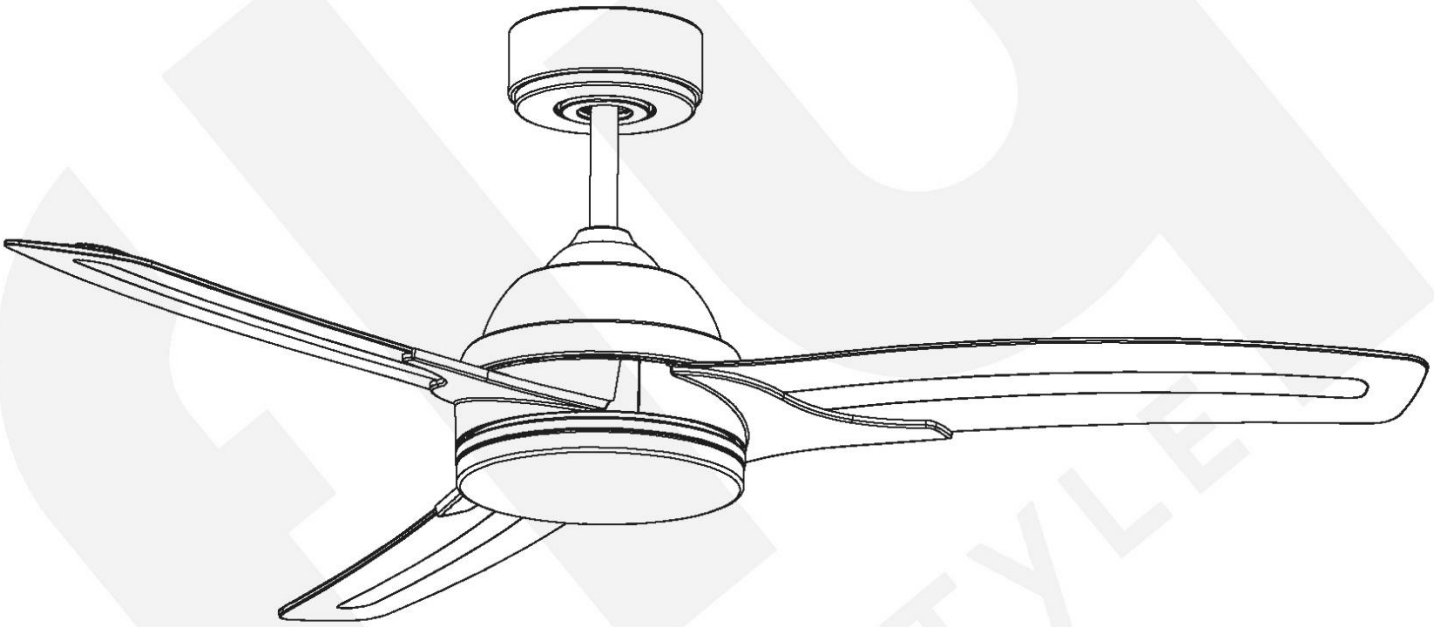

מדריך התקנה ושימוש

FANS OF STYLE

מפרט טכני

דגם	YJ611	מתח	220-240V 50/60Hz
מוטת להבים	"52 (132cm)	הספק מאוורר	26W
גובה המאוורר	38cm	הספק תאורה	24W
משקל נטו	8.2kg	הספק משולב	50W
סוג מנוע	DC נחושת	סל"ד	50-220

מדריך זה נכתב בלשון זכר מטעמי נוחיות בלבד והוא פונה לכל המינים כאחד

אזהרות

- יש לקרוא ולהבין את חוברת ההוראות עד סופה טרם תחילת ההתקנה
- מאוורר זה יותקן ע"י חשמלאי מוסמך בלבד ובהתאם לכל הוראות החשמל
- יש לנתק את אספקת החשמל למעגל המיועד להתקנת המאוורר טרם ההתקנה, אין להתקין תחת מתח
- יש לוודא כי האזור המיועד להתקנה מתאים למאוורר שברשותך, שאין מכשולים המפריעים לסיבוב הלהבים ושקצותיהם מרוחקות לפחות 30 ס"מ מהקיר הקרוב ושגובה ההתקנה המינימאלי בין הלהבים לרצפה לא יפחת מ-2.3 מטרים
- טרם ההתקנה יש לוודא כי התקרה המיועדת להתקנת המאוורר ובפרט האזור המיועד בתקרה מתאימים לנשיאת משקל של פי 4 לפחות ממשקל המאוורר
- לשם התקנה מוצלחת ופעולה תקינה יש להשתמש רק באביזרים המסופקים באריזה אלא אם הוסבר אחרת במדריך זה
- אין לכופף את הלהבים או את חלקי המאוורר ואין לקרב אובייקטים כלשהם לקרבת הלהבים בזמן שהמאוורר עובד
- לאחר ההתקנה יש לוודא שהמאוורר מקובע במקומו היטב בכדי למנוע נפילה
- חובה להתקין אמצעי שיבטיח ניתוק כלל קוטבי של מעגל המאוורר
- מאוורר תקרה זה מחוייב בחיבור הארקה
- מאוורר תקרה זה אינו מיועד לתפעול ע"י ילדים אלא תחת פיקוח מבוגר אחראי
- מאוורר זה אינו מתאים להתקנה במקומות החשופים לפגעי מזג האויר או בתנאי לחות ו/או חום קיצוניים
- אין להתקין על מאוורר זה להבים שלא סופקו עמו ואשר אינם מיועדים עבורו במיוחד
- מאוורר זה אינו מיועד לשימוש ע"י אנשים (כולל ילדים) עם יכולות פיזיות, חושיות או שכליות מופחתות או עם היעדר נסיון וידע. אלא אם הם תחת פיקוח או שקיבלו הנחיות לשימוש ע"י האדם האחראי לבטיחותם
- ילדים צריכים להיות תחת השגחה כדי להבטיח שהם לא משחקים עם המאוורר
- אזהרה: אם נצפית תנודה חריגה הפסק מיד להשתמש במאוורר וצור קשר עם היצרן, נציגו או אדם מוסמך מתאים
- החלפת חלקים השייכים למערכת התלייה הבטיחותית תבוצע ע"י היצרן, נציגו או אדם מוסמך מתאים
- גוף התאורה במאוורר זה הינו ייחודי לדגם, בכל מקרה של תקלה אין לנסות לתקן או לחליף במוצר אחר, יש לפנות ליצרן או לנציגו בלבד להמשך טיפול

תחזוקה וניקיון

חשוב: יש לנתק את אספקת החשמל למאוורר לפני כל טיפול בו!

- בדוק את כל החיבורים וחיזוק הברגים כולל חיבור הכנפיים לגוף פעמיים בשנה בכדי לוודא שדבר לא השתחרר במשך הזמן בשל תנועת המאוורר
- יש לנקות את המאוורר תקופתית, לשם כך יש להשתמש במטלית בד יבשה או מברשת רכה בלבד וללא מים וזאת בכדי להימנע מנזק לרכיבים החשמליים של המאוורר, אין להשתמש בחומרי ניקוי כימיים או בהתזת מים ישירה
- אין לשמן את המנוע

לפני הכל:

ההתקנה תתבצע ע"י חשמלאי מוסמך בלבד, יש לנתק את אספקת החשמל מהלוח לפני ההתקנה

ציוד נדרש להתקנה:

סולם / מקדחה / מברג פיליפס / מברג שטוח (טסטר)
מפתח ברגים / חושף חוטים

פירוט מבנה המאוורר:

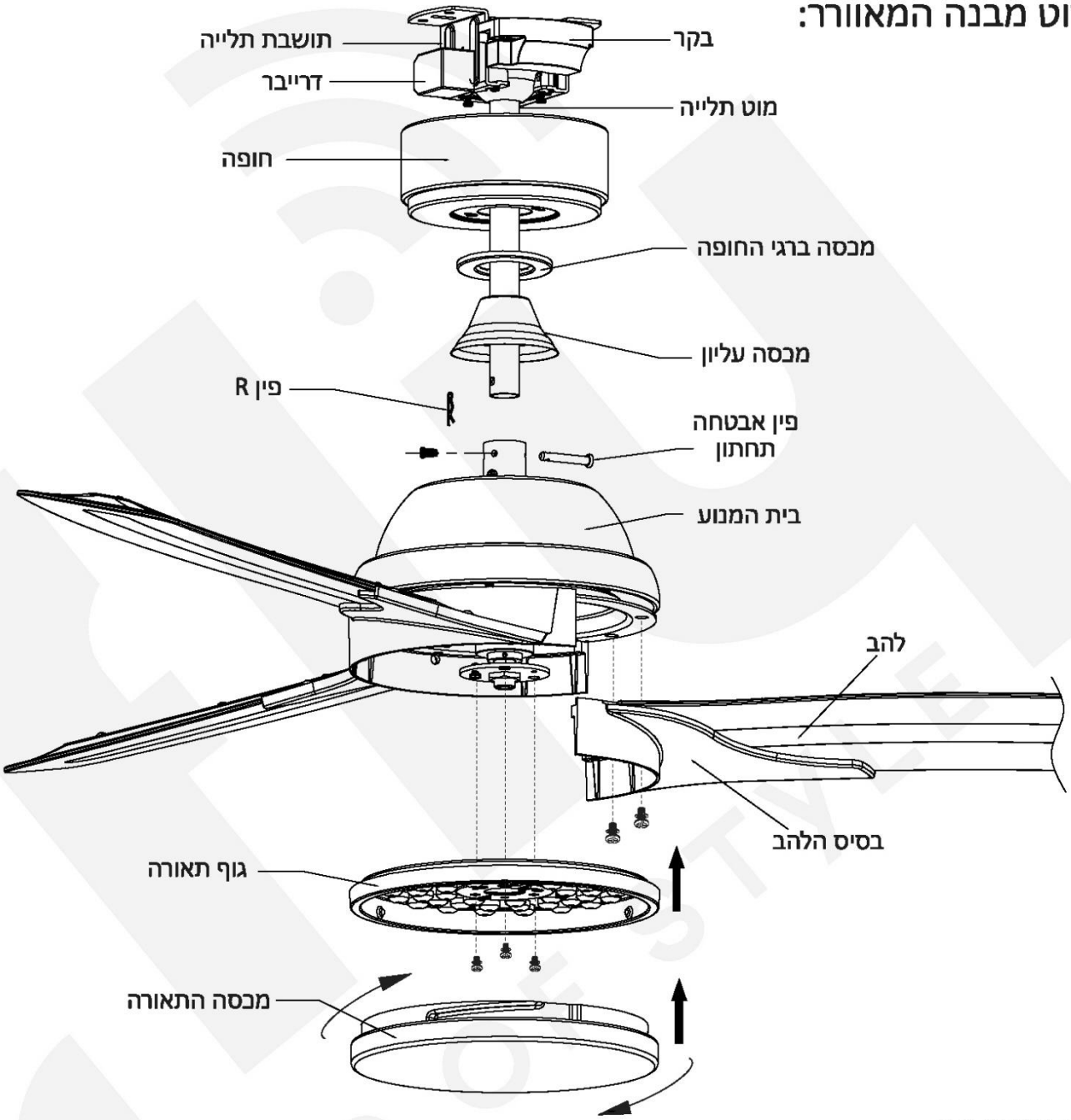

עוד באריזה:

שקית ברגים				
ברגים עם דסקיות קפיץ לחיבור הלהבים למנוע	ברגים ודיסקיות לחיבור תושבת התלייה לתקרת עץ	עוגנים 8 מ"מ לחיבור תושבת התלייה לתקרת בטון	ערכה לאיזון הלהבים (למקרה הצורך)	מוט תלייה נוסף באורך 25 ס"מ לבחירה	בקר ושלט רחוק
7 יח'	4 יח'	2 יח'	1 יח'	* 1 יח'	1 יח'

*מוט התלייה הנוסף ארוך יותר ומשמש למקרים של תקרות גבוהות, ניתן להשתמש בו במקום במוט הקצר באותו אופן

1. התקנת תושבת התלייה

1.1. **להתקנה על תקרת עץ** יש לקבוע את תושבת התלייה למיקום הרצוי על קורה רוחבית בתקרה בעזרת 4 הברגים והדיסקיות המיועדים משקית הברגים
חשוב: לתלייה מתקרת עץ יש לוודא קודם כי התקרה מתאימה לתליית משקל של 33 קילו לפחות

1.2. **להתקנה על תקרת בטון** יש לקבוע את תושבת התלייה למיקום הרצוי בעזרת 2 העוגנים המיועדים משקית הברגים

*להתקנה על סוגי מבנה אחרים יש לבצע שימוש באביזרי קיבוע מתאימים

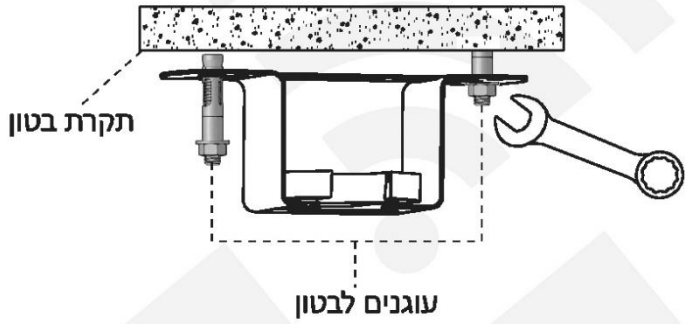

1.2

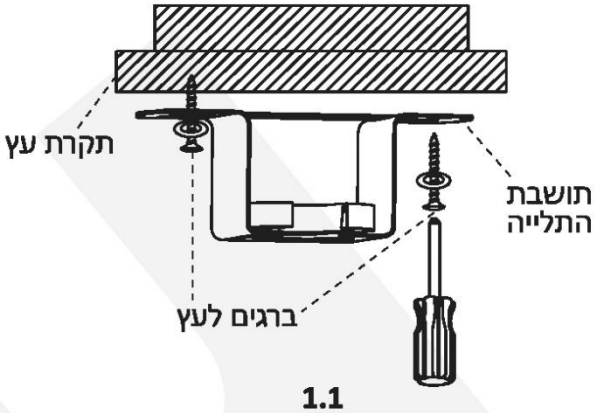

1.1

2. התקנת הלהבים

2.1. - הוצא את בית המנוע מהאריזה והנח אותו על מצע רך כשתושבת גוף התאורה פונה כלפי מעלה ותושבת מוט התלייה פונה כלפי מטה
- קח אחד מהלהבים (לא משנה איזה) והצמד אותו למקומו על תושבת הלהבים כך שהמחבר היוצא ממרכז בסיס הלהב ממוקם ממול אחד משלושת המחברים התואמים על תושבת הלהבים (כך שניתן יהיה לחברם בהמשך)
- חבר את הלהב לתושבת בעזרת 2 ברגים (עם דיסקית קפיץ) משקית הברגים והדק בחוזקה
- המשך לחבר את 2 הלהבים הנוספים באותו אופן

2.2. חבר את 3 המחברים היוצאים מהלהבים אל 3 המחברים היוצאים מהמנוע הממוקמים מולם

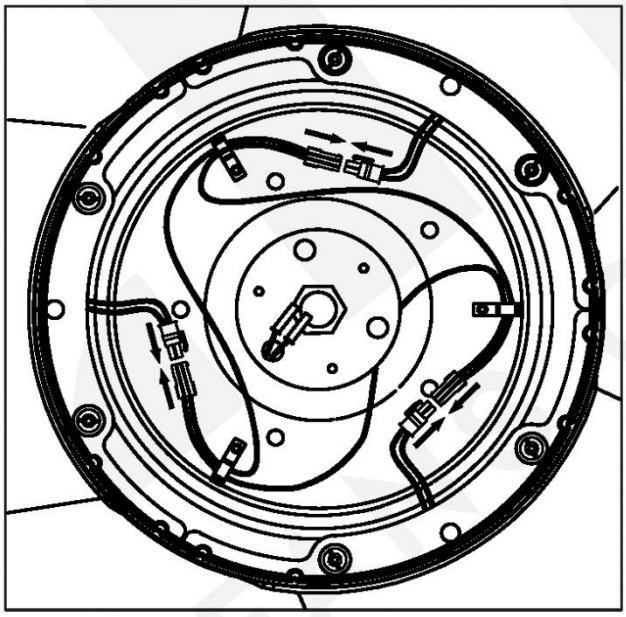

2.2

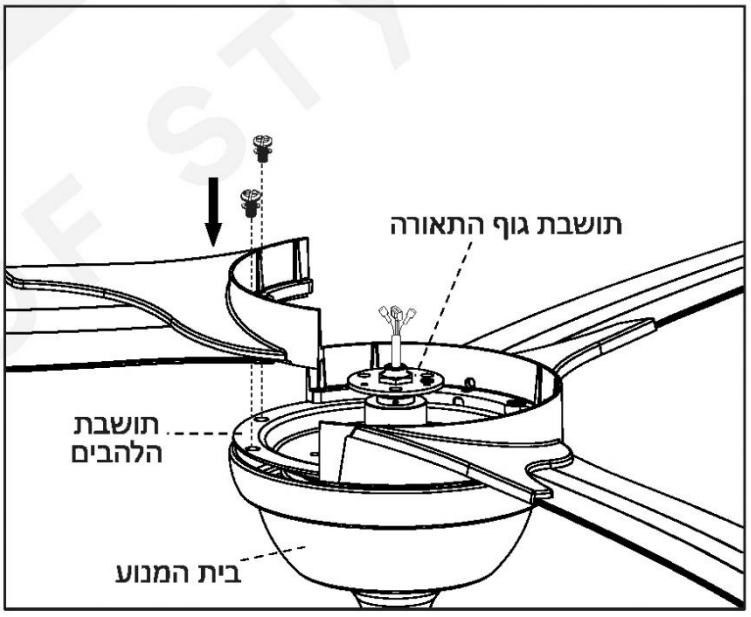

2.1

3. התקנת גוף התאורה

3.1. - הסר את 3 הברגים מתושבת גוף התאורה
- קח את גוף התאורה והצמד אותו לתושבת התאורה תוך כדי העברת 3 מחברי התאורה המרכזיים דרך הפתח הגדול במרכז גוף התאורה ואת זוג מחברי התאורה הצדדיים דרך החור העגול הבינוני בגוף התאורה
- חבר את גוף התאורה לתושבת התאורה בעזרת 3 הברגים שהסרת ממנה קודם

3.2. - חבר את מחבר התאורה הראשית (מרובע) היוצא מהפתח המרכזי למחבר התאורה התואם על מעגל הלד
- חבר את מחברי תאורת הלהבים (עגולים) היוצאים מהפתח המרכזי למחברים התואמים להם היוצאים מהפתח הצדדי לפי צבעי החוטים (אדום לאדום, כחול לכחול)

*לאחר החיבור ובכדי שמחברי הלהבים לא יפריעו לתאורת הלד יש להצמיד אותם לרצפת גוף התאורה בעזרת אחד התפסים, את התפס ניתן להרים ואז ללחוץ אותו על החוטים בכדי להצמיד לרצפת הגוף

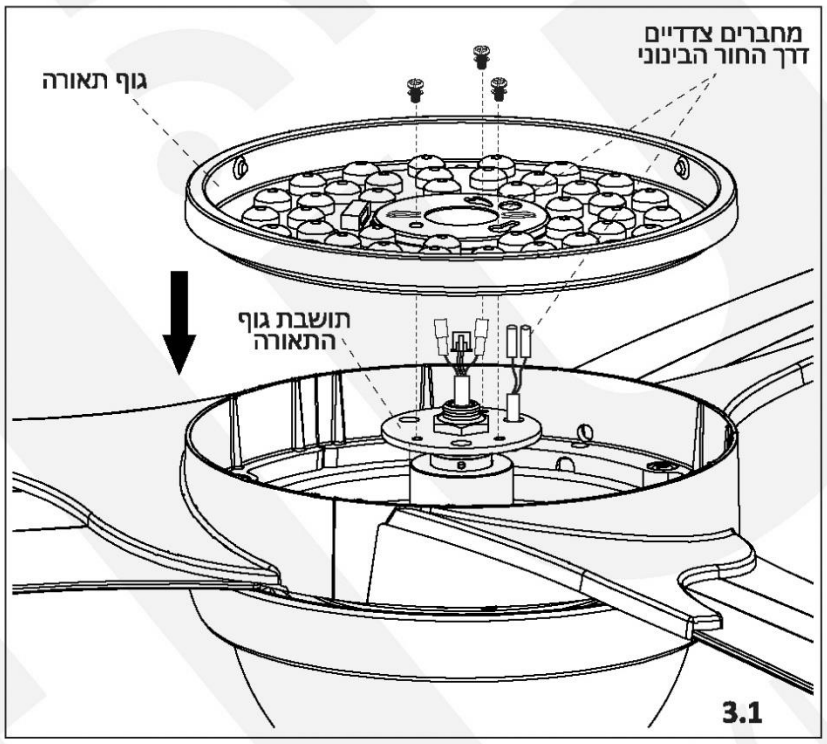

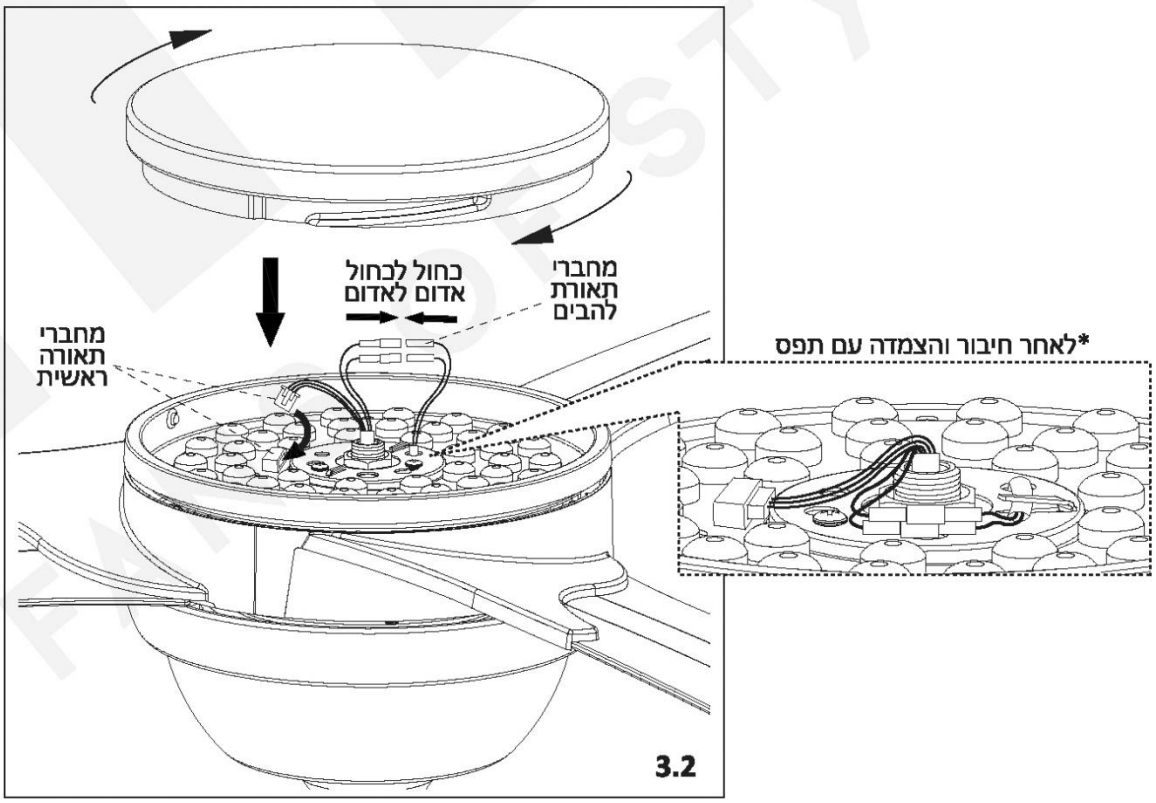

4. הרכבת מוט התלייה (טרם ביצוע שלב זה הפוך את המאוורר כך שגוף התאורה פונה כלפי מטה)

4.1. פרק את המיסב הכדורי מראש מוט התלייה ע"י הוצאת 2 הברגים ופין האבטחה העליון המחברים ביניהם

4.2. הסר את פין ה- R מפין האבטחה התחתון (בתחתית המוט) והסר אותו מהמוט

4.3. שחרר מעט את 2 ברגי האבטחה בתושבת המוט הממוקמת בראש בית המנוע, השחל את אגד החוטים היוצא מהמנוע דרך תחתית המוט והחוצה אל צידו העליון ודחף את המוט כלפי מטה עד הסוף לתוך מקומו בתושבת

4.4. חבר את המוט לתושבת ע"י החדרת פין האבטחה התחתון בחזרה למקומו דרך התושבת והמוט (יש לנענע אותו קלות תוך כדי ע"מ שיוכל לעבור לצד החוטים שעוברים כעת דרך המוט) ,נעל את פין האבטחה במקומו בעזרת פין ה-R וחזק את 2 ברגי האבטחה

4.5. השחל על המוט כלפי מטה בסדר הבא את המכסה העליון, מכסה הברגים של החופה (כשצידו החלק כלפי מטה) והחופה עצמה והתקן בחזרה את המיסב הכדורי על ראש המוט כפי שהיה מותקן בתחילה (2 ברגים ופין אבטחה)

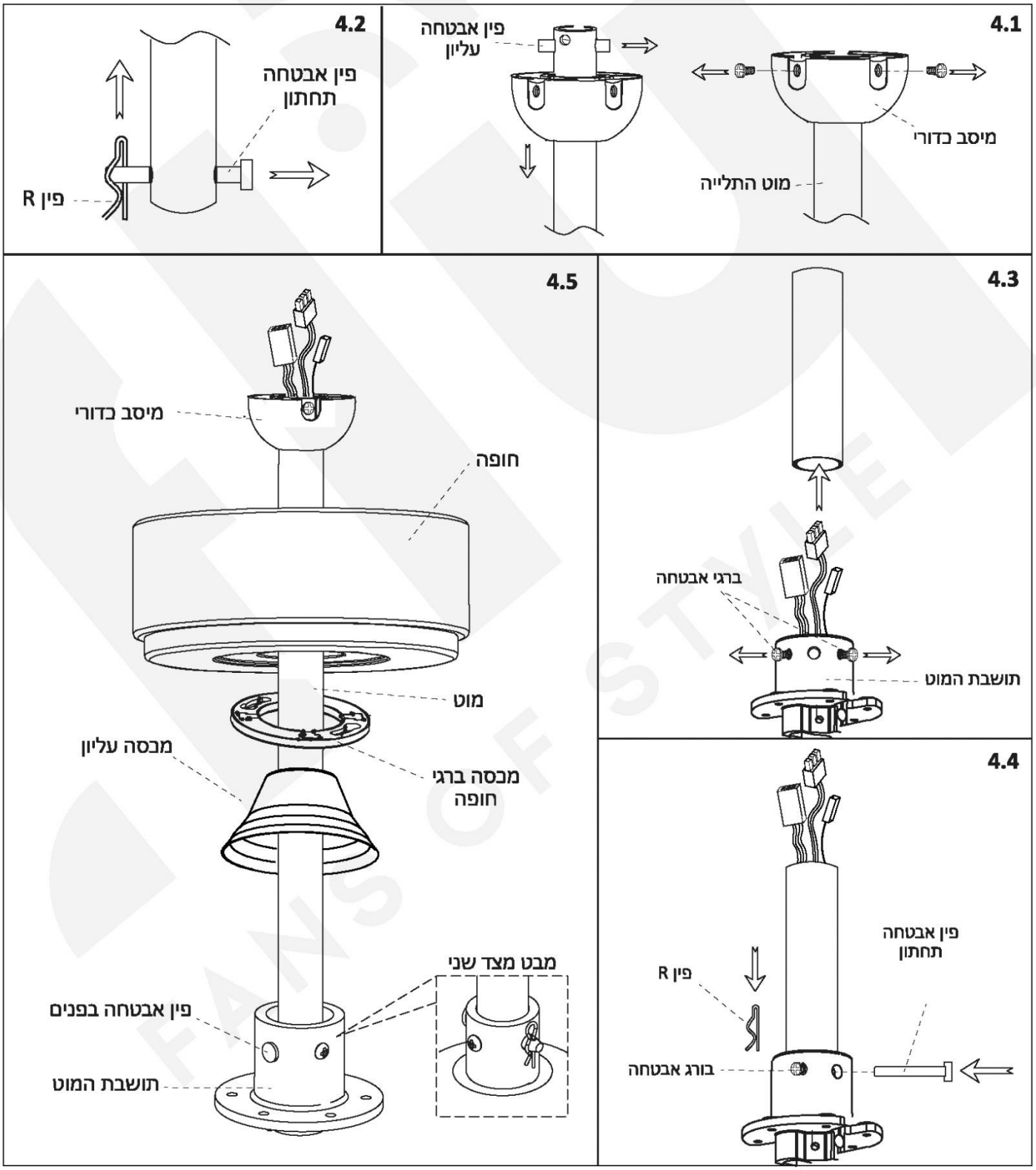

5. תליית המאוורר

5.1. יש להרים את המאוורר בעדינות ולתלות אותו על תושבת התלייה ע"י הכנסת ראש המיסב העגול שבקצה מוט התלייה לתוך התושבת מצידה הפתוח ולוודא שהמגרעת בראש המיסב העגול של מוט התלייה מיושרת אל מול הבליטה התואמת בפנים התושבת כך שהמוט מקובע במקומו

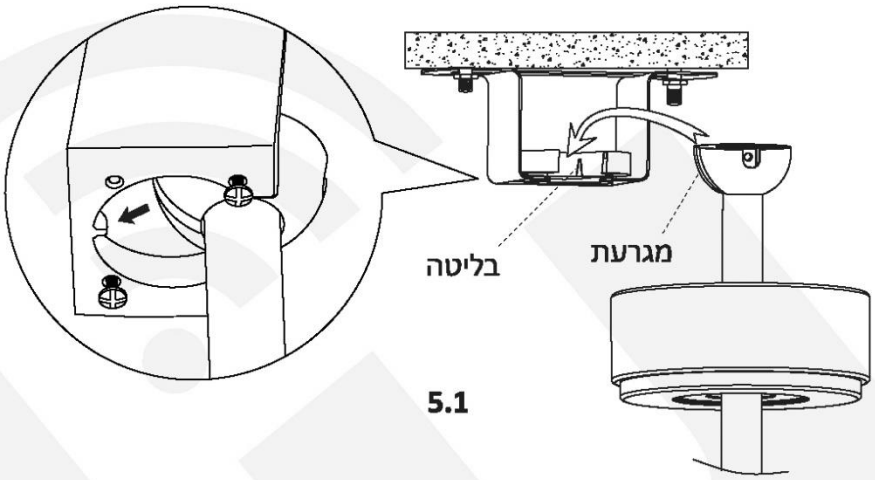

5.1

5.2. מאוורר זה מתאים להתקנה על תקרה בעלת שיפוע של עד 20 מעלות, במקרה כזה יתכן שיהיה צורך במוט תלייה ארוך יותר בכדי למנוע מהלהבים לפגוע בצד הנמוך של התקרה

חשוב: בהתקנה על תקרה בעלת שיפוע יש להתקין את תושבת התלייה כך שצידה הסגור פונה לצד הנמוך של התקרה וצידה הפתוח פונה אל הצד הגבוה של התקרה וזאת בכדי למנוע נפילה של המאוורר מהתושבת

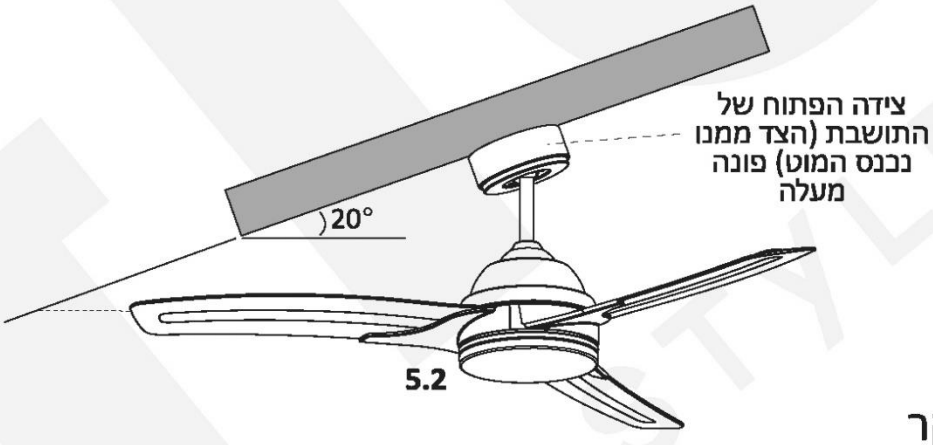

5.2

6. מיקום הבקר

הזז את החוטים היוצאים מהמוט לצידה הסגור של תושבת התלייה כך שלא יפריעו להכניס את הבקר והכנס את הבקר לחלל המיועד בתושבת (מצידה הסגור) כך שהתווית פונה כלפי מעלה והאנטנה של הבקר פונה לצידה הפתוח של התושבת

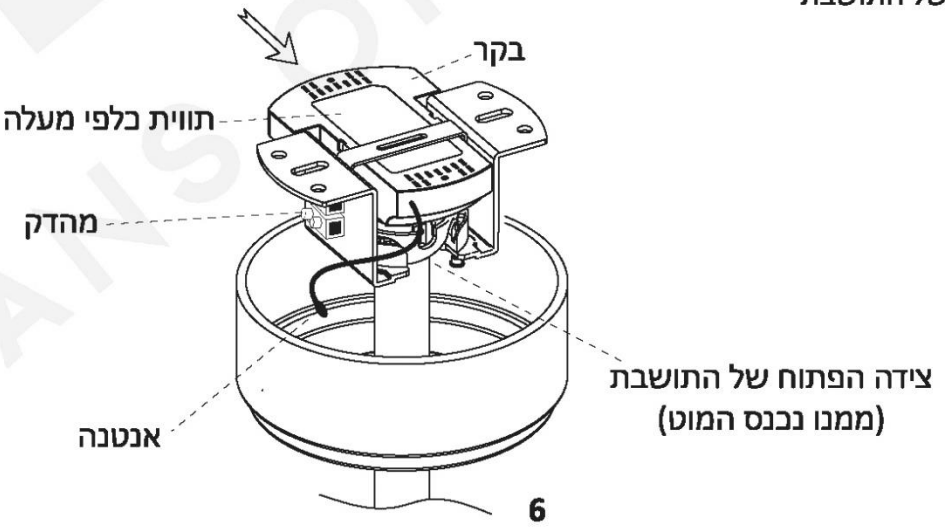

6

7. חיווט

7.1. - חבר את חוטי הזינה 230V מהתקרה (כולל חוט הארקה) אל המהדק המותקן ע"ג התושבת לפי הסימון בעזרת מברג שטוח
- חבר את מחבר הזנת הבקר היוצא ממהדק ההזנה אל המחבר התואם לו היוצא מהבקר עצמו
- חבר את מחבר ההארקה היוצא מהתושבת אל מחבר ההארקה היוצא ממוט התלייה
7.2. - חבר את מחבר הזנת המנוע היוצא ממוט התלייה אל הכניסה התואמת בצד הבקר
- חבר את מחבר הדרייבר היוצא ממוט התלייה למחבר הדרייבר היוצא מהדרייבר עצמו
חבר את מחבר התאורה היוצא מהדרייבר אל הכניסה התואמת בתחתית הבקר

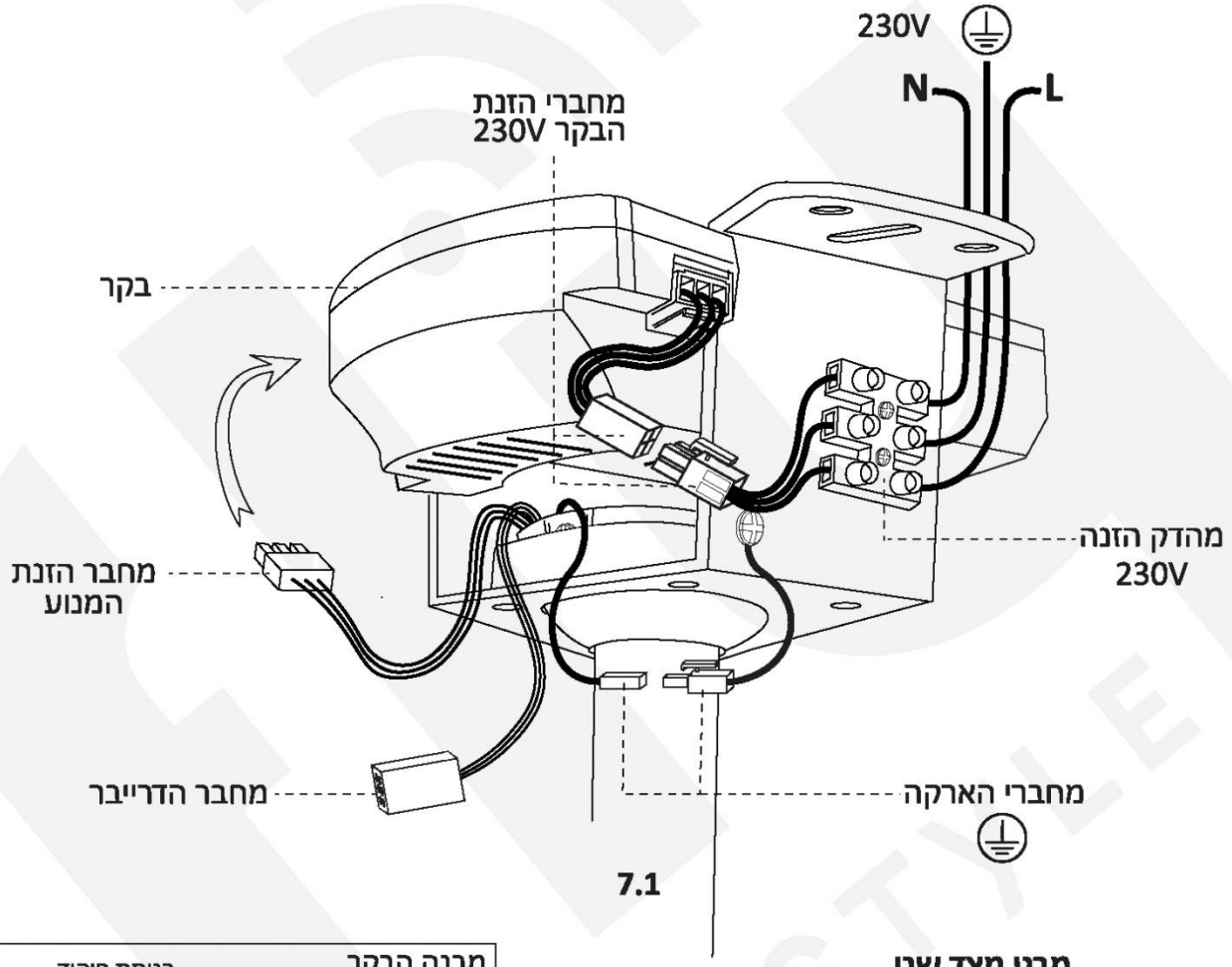

7.1

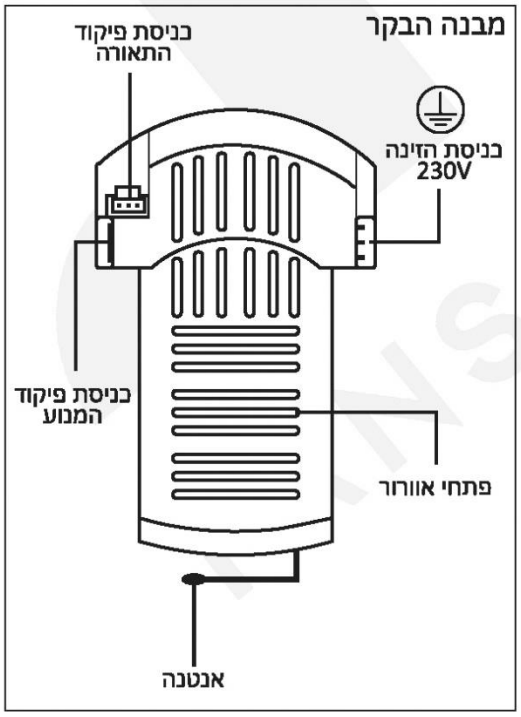

מבט מצד שני

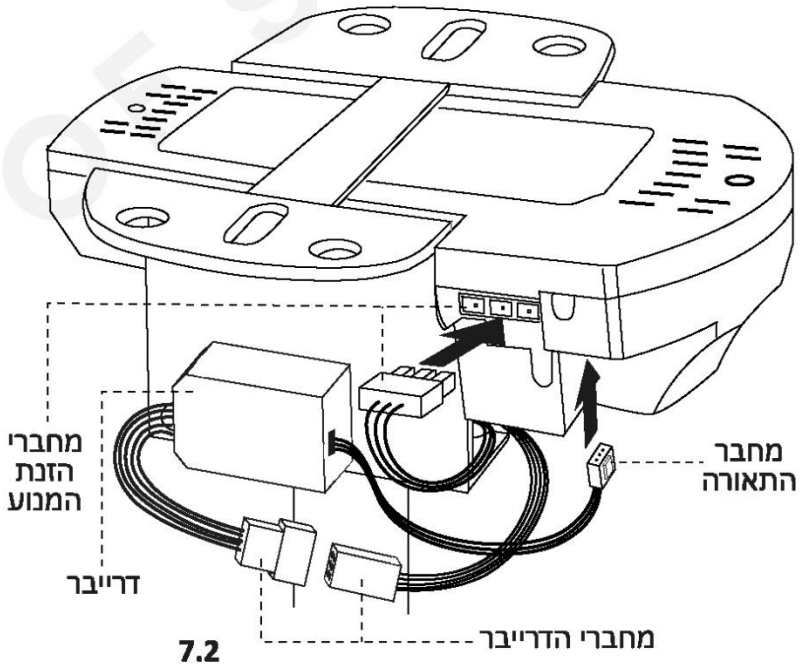

7.2

8. התקנת החופה

8.1. שחרר מעט את 2 ברגי החופה שבתחתית תושבת התלייה ודחוף את החופה כלפי מעלה כך שראשי הברגים עוברים דרך החורים המיועדים בחופה, סובב מעט עם כיוון השעון והדק את הברגים

8.2. דחף את מכסה הברגים של החופה כלפי מעלה כך שראשי הברגים בחופה נכנסים למגרעות המיועדות במכסה וסובב אותו נגד כיוון השעון עד הסוף

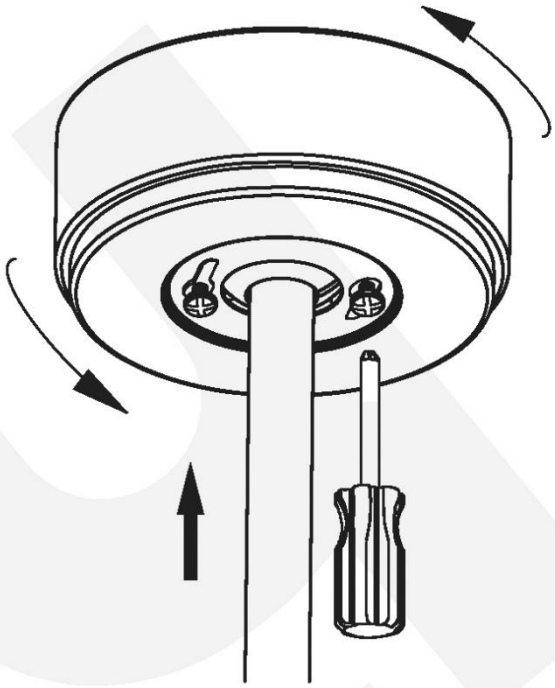

8.1

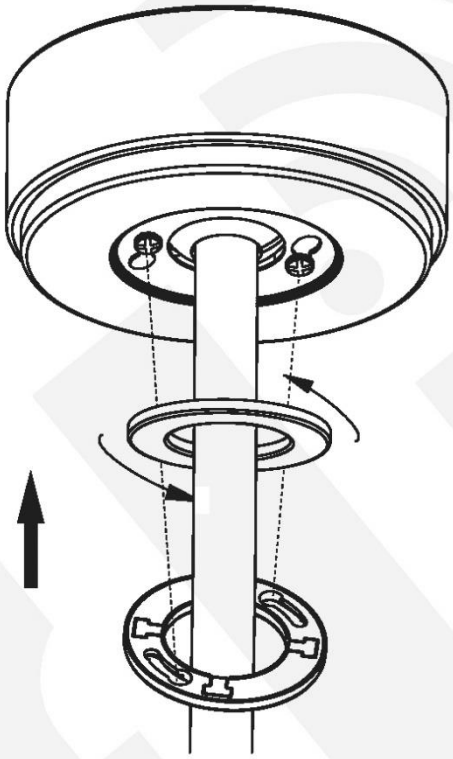

8.2

סוף ההתקנה !
ניתן להפעיל את המתח, המאוורר מוכן לשימוש

הערה חשובה

יתכן שבהפעלה ראשונית המאוורר יתנודד וירעיש באופן מעט מוגבר מהצפוי, אין הדבר מעיד בהכרח על תקלה או בעיה כלשהי, לאחר ההתקנה יש לבחון את פעולת המאוורר לאורך 24 השעות הראשונות לפעולתו, בתקופת זמן זו התנודות והרעשים יעלמו בהדרגה
אם הבעיה נמשכת מעבר לפרק זמן זה יש לפעול ע"פ ההנחיות בדף פתרון הבעיות בחוברת זו

פירוט השלט

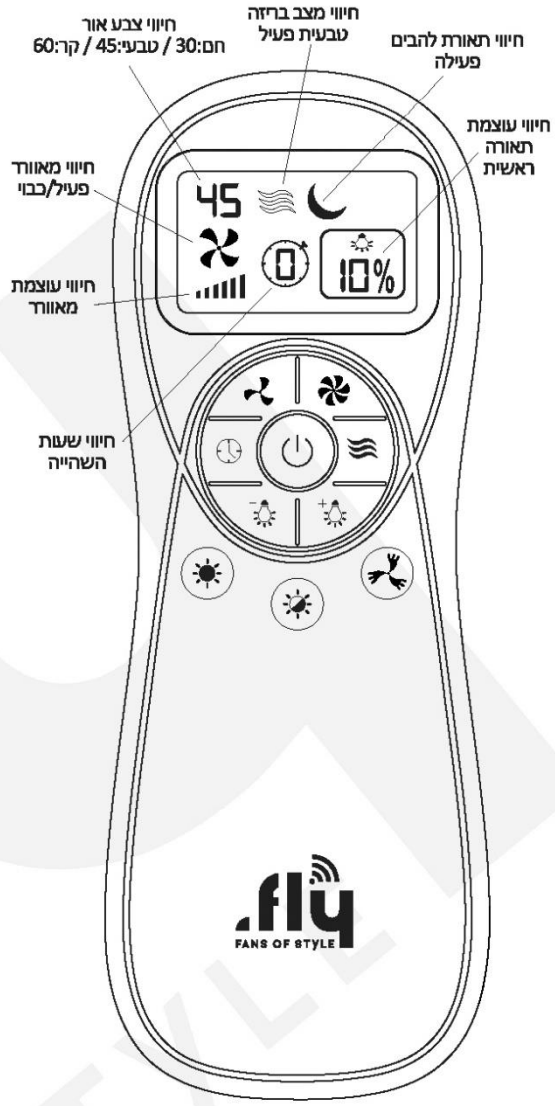

סוללות (בלול באריזה)
AAA 1.5V x 2

לחצנים

	הפעלת המאוורר והפחתת מהירות (6 מהירויות)
	הפעלת המאוורר והגברת מהירות (6 מהירויות)
	טיימר, המאוורר יכבה לאחר הזמן שנקבע כפי שמופיע במסך (במידה והמאוורר פועל מלכתחילה) *משמש גם לבחירת מצב חיבור לאינטרנט: - לחיצה ארוכה של 5 שניות תכניס את המאוורר למצב EZ (במצב זה יישמע צפצוף מהיר מהמאוורר) - לחיצה נוספת של 5 שניות תכניס את המאוורר למצב AP (במצב זה יישמע צפצוף איטי מהמאוורר) (ראה הוראות חיבור ל-WIFI)
	הפעלה/כיבוי של המאוורר
	הפעלת המאוורר במצב המדמה בריזה טבעית *משמש גם ליציאה ממצב חיבור לאינטרנט בלחיצה קצרה
	הדלקה/כיבוי של תאורת הלהבים
	הדלקה/כיבוי של התאורה ראשית
	שינוי צבע אור תאורה ראשית (חם / טבעי / קר)
	דימר - מעמעם את עוצמת האור כלפי מעלה
	דימר - מעמעם את עוצמת האור כלפי מטה

*פונקציה מיוחדת

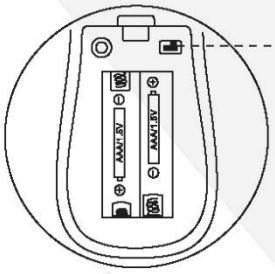

מפסק לשינוי כיוון סיבוב הלהבים (קיץ/חורף)
(בתא הסוללות)
צד שמאל - מצב קיץ
צד ימין - מצב חורף

מצב קיץ / חורף

המאוורר מגיע כאשר הוא מתוכנת מראש לפעול במצב קיץ (סיבוב הלהבים נגד כיוון השעון), בלחיצה על כפתור ⇄ הלהבים יעצרו לאט וכיוון הסיבוב יתהפך למצב חורף (סיבוב הלהבים עם כיוון השעון)

מצב קיץ

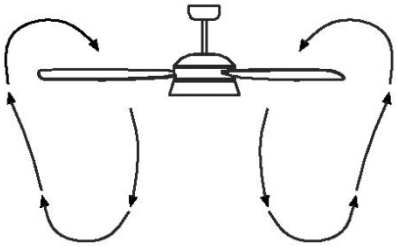

האויר נדחף כלפי מטה
ומייצר רוח ישירה

מצב חורף

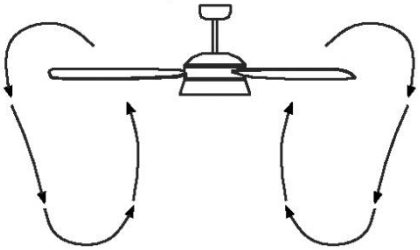

האויר נשאב כלפי מעלה ומייצר
תנועת אוויר בחדר ללא רוח ישירה

במידה והשלט לא משפיע על המאוורר בתחילת עבודה

נתק את המאוורר מאספקת החשמל וחבר אותו שוב, מייד לאחר חידוש אספקת החשמל למאוורר (עד 30 שניות) יש ללחוץ לחיצה ארוכה על כפתור ה- ⏻ בשלט (בסמוך למאוורר) עד להישמע צפצוף מהמאוורר המתריע על שיוך מוצלח. במידה והשיוך נכשל יש לחזור על הפעולה

פתרון בעיות

במידה ואתם נתקלים בבעיה טכנית כלשהי טרם יצירת קשר עם שירות התמיכה הטכנית שלנו אנא עברו על הפתרונות האפשריים לבעיה שלכם בטבלה למטה, אם בכל זאת הבעיה נמשכת אתם מוזמנים לפנות אלינו לתמיכה בטלפון או במייל

בעיה	פתרונות אפשריים
המאוורר לא עובד	1. וודא שקיימת אספקת חשמל למאוורר 2. בדוק את המפסק בלוח או את המפסק בקיר וודא שפעילותם תקינה 3. בדוק שכל החיווטים מחוברים כהלכה ושהמאוורר מחובר להארקה, בדוק אם ישנם חוטים קרועים או שרופים 4. כשהמאוורר כבוי בדוק שהלהבים מסוגלים להסתובב בחופשיות ושאינם תקועים 5. בדוק שיש סוללות בשלט ושהן מלאות ומותקנות בכיוון הנכון אם אתה חושד שהשלט הוא מקור הבעיה עבור לחלק התחתון של טבלה זו
המאוורר מרעיש ו/או מתנודד	1. בדוק שהברגים המחברים את להבי המאוורר לגוף מהודקים היטב ואינם מתחככים בחלקי מעטפת המנוע 2. בדוק שכל החיווטים מחוברים כהלכה ושאינם פגועים בצורה כלשהי 3. בדוק שמכסה החיווט שמעל בית המנוע אינו פוגע בבית המנוע 4. בדוק שהחופה אינה פוגעת בתקרה בזמן שהמאוורר עובד ושהרכיבים המוסתרים בה אינם מתחככים איתה ובינם לבין עצמם, במידה וכן הפרד ואחסן אותם בצורה טובה יותר 5. בדוק אם מוט התלייה נוטה באלכסון, אם כן נסה ליישר אותו או לבדוק אם הסיבה לכך היא התקנה לקויה 6. וודא שהלהבים אינם עקומים, שבורים או סדוקים והחלף אותם במידת הצורך 7. כבה את המאוורר וסובב את הלהבים עם הידיים לאט בכדי לשמוע האם ישנם רעשי חיכוך או תחושת התנגדות לסיבוב בנקודות מסויימות ע"מ לאתר את מקור הבעיה 8. בדוק שהמוט יושב כהלכה בתושבת התלייה כפי שמוסבר במדריך ההתקנה 9. בדוק שאין ברגים רופפים באף חיבור של חלקי המאוורר כולל החיבור של תושבת התלייה לתקרה 10. אם התקרה עליה הותקן המאוורר הינה גמישה או אינה יכולה לשאת 30 ק"ג לפחות היא אינה מתאימה להתקנתו 11. במקרה קיצון ורק אם כל הפעולות האחרות כשלו ניתן להשתמש בערכת איזון הלהבים המסופקת באריזה (הוראות בערכה)
התאורה לא עובדת או משובשת	1. וודא שכל החיווטים מחוברים כהלכה ושאינם פגועים בצורה כלשהי 2. וודא שקיימת אספקת חשמל יציבה ותקינה למאוורר 3. פתח את מכסה התאורה ובדוק שמחבר התאורה מחובר למקומו במרכז לוח התאורה
השלט לא שולט על המאוורר	1. בדוק שכל החוטים מחוברים כהלכה ובסדר הנכון כפי שמוסבר בהוראות 2. בדוק שיש סוללות בשלט ושהן מלאות ומותקנות בכיוון הנכון 3. נתק את המאוורר מאספקת החשמל וחבר אותו שוב, מייד לאחר חידוש אספקת החשמל למאוורר (עד 30 שניות) יש ללחוץ לחיצה ארוכה על כפתור ה- ⏻ בשלט (בסמוך למאוורר) עד להישמע צפצוף מהמאוורר המודיע על שיוך מוצלח. במידה והשיוך נכשל יש לחזור על הפעולה

fly FANS OF STYLE

רח' הבנאי 15 חולון
טל: 03-5055225
info@fly-fans.co.il
www.fly-fans.com

הוראות חיבור המאוורר לאפליקציה באריזת בקר המאוורר