FUN

מאוורר תקרה "32/42

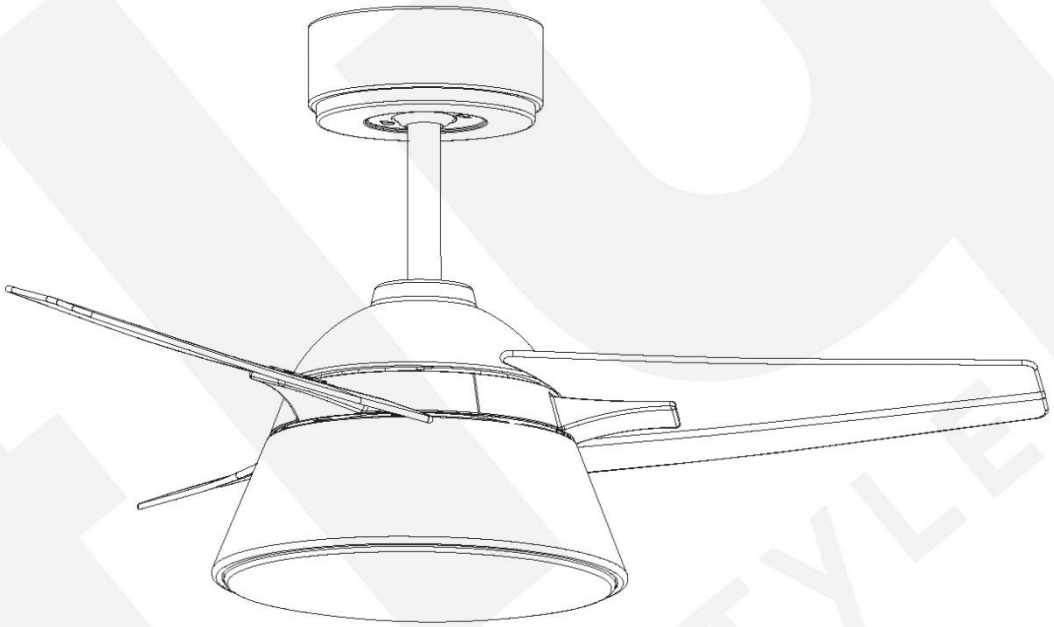

מדריך התקנה ושימוש

FANS OF STYLE

מפרט טכני

דגם	FUN	מתח	220-240V 50Hz
מוטת להבים	32/42” (81/106cm)	הספק מאוורר	עד 28W
משקל נטו	6.1kg	הספק תאורה	24W
סוג מנוע	DC נחושת	הספק משולב	עד 52W

מדריך זה נכתב בלשון זכר מטעמי נוחיות בלבד והוא פונה לכל המינים באחד

אזהרות

- יש לקרוא ולהבין את חוברת ההוראות עד סופה טרם תחילת ההתקנה
- מאוורר זה יותקן ע”י חשמלאי מוסמך בלבד ובהתאם לכל הוראות החשמל
- יש לנתק את אספקת החשמל למעגל המיועד להתקנת המאוורר טרם ההתקנה, אין להתקין תחת מתח
- יש לוודא כי האזור המיועד להתקנה מתאים למאוורר שברשותך, שאין מכשולים המפריעים לסיבוב הלהבים ושקצותיהם מרוחקות לפחות 30 ס”מ מהקיר הקרוב ושגובה ההתקנה המינימאלי בין הלהבים לרצפה לא יפחת מ-2.3 מטרים
- טרם ההתקנה יש לוודא כי התקרה המיועדת להתקנת המאוורר ובפרט האזור המיועד בתקרה מתאימים לנשיאת משקל של פי 4 לפחות ממשקל המאוורר
- לשם התקנה מוצלחת ופעולה תקינה יש להשתמש רק באביזרים המסופקים באריזה אלא אם הוסבר אחרת במדריך זה
- אין לכופף את הלהבים או את חלקי המאוורר ואין לקרב אובייקטים בלשהם לקרבת הלהבים בזמן שהמאוורר עובד
- לאחר ההתקנה יש לוודא שהמאוורר מקובע במקומו היטב בכדי למנוע נפילה
- חובה להתקין אמצעי שיבטיח ניתוק כלל קוטבי של מעגל המאוורר
- מאוורר תקרה זה מחוייב בחיבור הארקה
- מאוורר תקרה זה אינו מיועד לתפעול ע”י ילדים אלא תחת פיקוח מבוגר אחראי
- מאוורר זה אינו מתאים להתקנה במקומות החשופים לפגעי מזג האויר או בתנאי לחות ו/או חום קיצוניים
- אין להתקין על מאוורר זה להבים שלא סופקו עמו ואשר אינם מיועדים עבורו במיוחד
- מאוורר זה אינו מיועד לשימוש ע”י אנשים (כולל ילדים) עם יכולות פיזיות, חושיות או שכליות מופחתות או עם היעדר נסיון וידע. אלא אם הם תחת פיקוח או שקיבלו הנחיות לשימוש ע”י האדם האחראי לבטיחותם
- ילדים צריכים להיות תחת השגחה כדי להבטיח שהם לא משחקים עם המאוורר
- אזהרה: אם נצפית תנודה חריגה הפסק מיד להשתמש במאוורר וצור קשר עם היצרן, נציגו או אדם מוסמך מתאים
- החלפת חלקים השייכים למערכת התלייה הבטיחותית תבוצע ע”י היצרן, נציגו או אדם מוסמך מתאים
- גוף התאורה במאוורר זה הינו ייחודי לדגם, בכל מקרה של תקלה אין לנסות לתקן או לחליף במוצר אחר, יש לפנות ליצרן או לנציגו בלבד להמשך טיפול

תחזוקה וניקיון

חשוב: יש לנתק את אספקת החשמל למאוורר לפני כל טיפול בו!

- בדוק את כל החיבורים וחיזוק הברגים כולל חיבור הכנפיים לגוף פעמיים בשנה בכדי לוודא שדבר לא השתחרר במשך הזמן בשל תנועת המאוורר
- יש לנקות את המאוורר תקופתית, לשם כך יש להשתמש במטלית בד יבשה או מברשת רכה בלבד וללא מים וזאת בכדי להימנע מנזק לרכיבים החשמליים של המאוורר, אין להשתמש בחומרי ניקוי כימיים או בהתזת מים ישירה
- אין לשמן את המנוע

לפני הכל:

ההתקנה תתבצע ע"י חשמלאי מוסמך בלבד, יש לנתק את אספקת החשמל מהלוח לפני ההתקנה

ציוד נדרש להתקנה:

סולם / מקדחה / מברג פיליפס / מברג שטוח (טסטר)
מפתח ברגים / חושף חוטים

פירוט מבנה המאוורר:

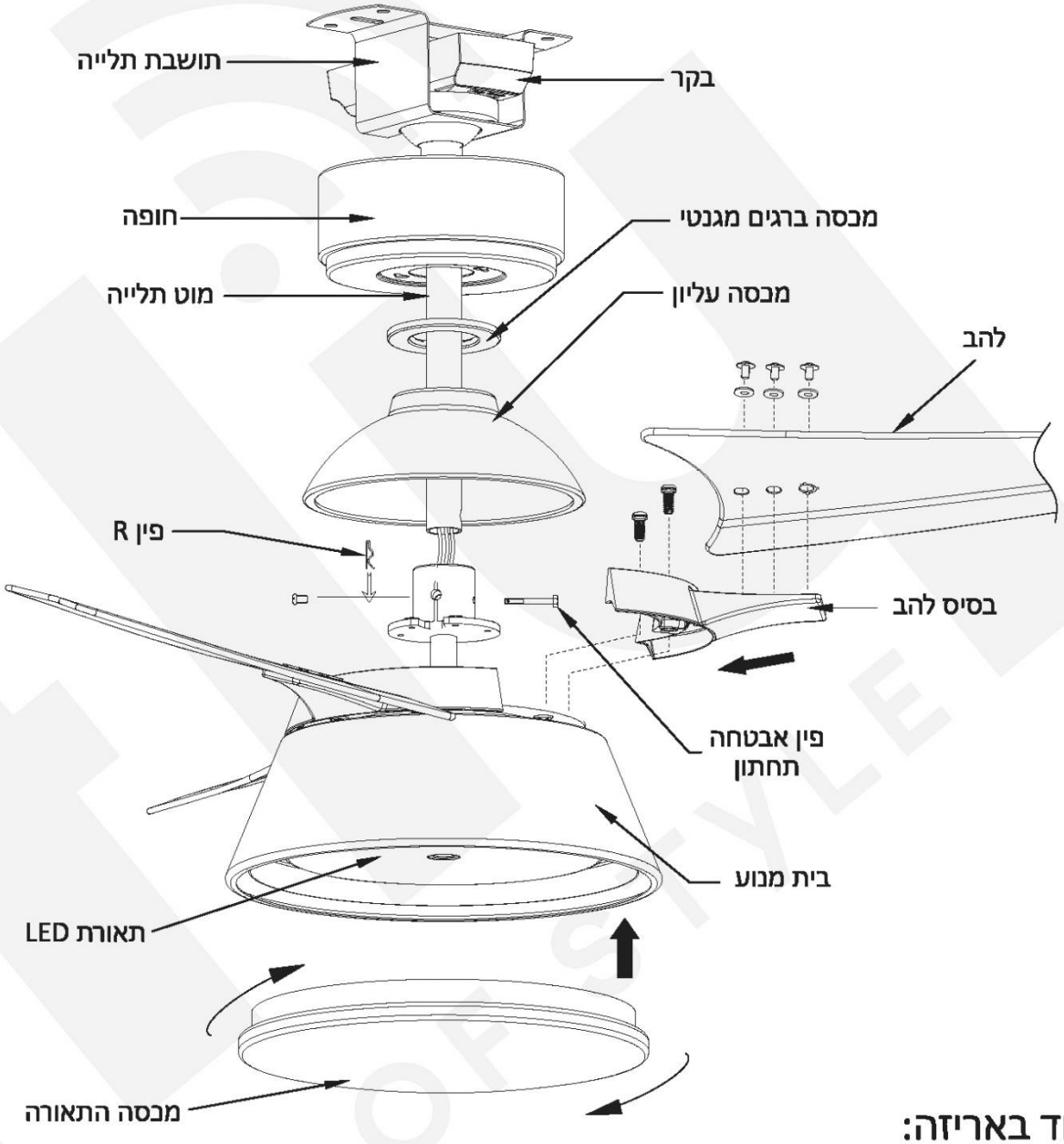

עוד באריזה:

ברגים ואביזרים אחרים הנמצאים בשקית הברגים ואינם מופיעים במדריך זה אינם בשימוש בדגם זה

שקית ברגים						
ברגים ודיסקיות אדומות לחיבור הלהבים לבסיסי הלהבים	בורג רזרבי עם דיסקית קפיץ לחיבור בסיסי הלהבים למנוע	ברגים ודיסקיות לחיבור תושבת התלייה לתקרת עץ	עוגנים 8 מ"מ לחיבור תושבת התלייה לתקרת בטון	ערכה לאיזון הלהבים (למקרה הצורך)	מוט תלייה חלופי 25 ס"מ לתקרה גבוהה	בקר ושלט רחוק
9 יח'	* 1 יח'	4 יח'	2 יח'	1 יח'	1 יח'	1 יח'

*הברגים הנדרשים לחיבור בסיסי הלהבים למנוע כבר מוברגים על תושבת הלהבים במנוע, הוראות בהמשך

1. התקנת תושבת התלייה

1.1. **להתקנה על תקרת עץ** יש לקבוע את תושבת התלייה למיקום הרצוי על קורה רוחבית בתקרה בעזרת 4 הברגים והדיסקיות המיועדים משקית הברגים
חשוב: לתלייה מתקרת עץ יש לוודא קודם כי התקרה מתאימה לתליית משקל של 25 קילו לפחות

1.2. **להתקנה על תקרת בטון** יש לקבוע את תושבת התלייה למיקום הרצוי בעזרת 2 העוגנים המיועדים משקית הברגים

*להתקנה על סוגי מבנה אחרים יש לבצע שימוש באביזרי קיבוע מתאימים

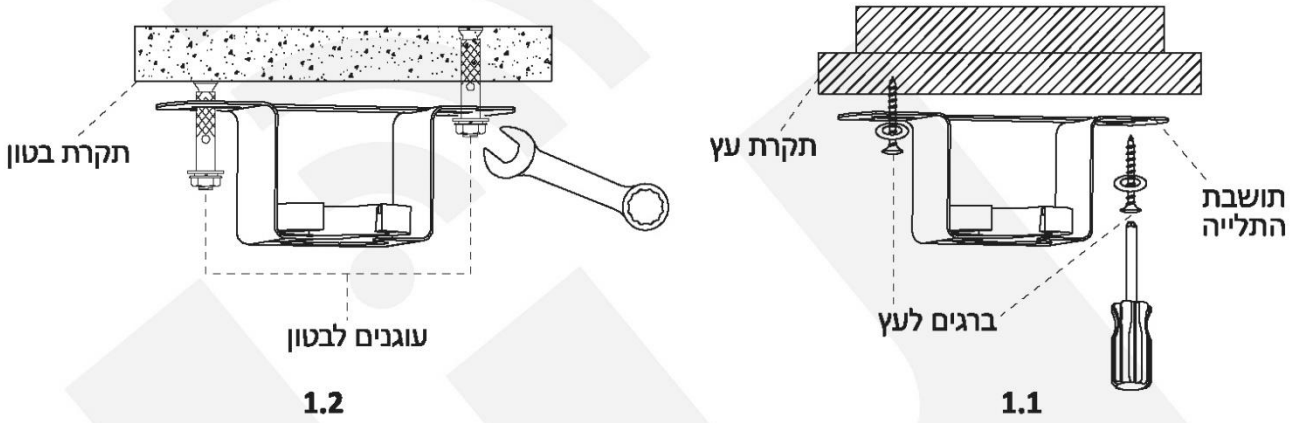

1.2 1.1

2. התקנת הלהבים

2.1. חבר את הלהבים לבסיסי הלהבים בעזרת הברגים והדיסקיות האדומות משקית הברגים, 3 לכל אחד (שים לב לסימון הצד העליון של הלהבים, עליו לפנות לצד הנגדי מבסיס הלהב)

2.2. הוצא את בית המנוע מהאריזה והנח אותו על מצע רך כשגוף התאורה פונה כלפי מטה, הסר את 6 הברגים המחוברים לתושבת הלהבים (כולל דיסקיות הקפיץ שעליהם), הנח את בסיסי הלהבים (אליהם כבר מחוברים הלהבים עצמם) על תושבת הלהבים וקבע אותם בחוזקה לתושבת בעזרת 6 הברגים עם דיסקיות הקפיץ שהסרת קודם

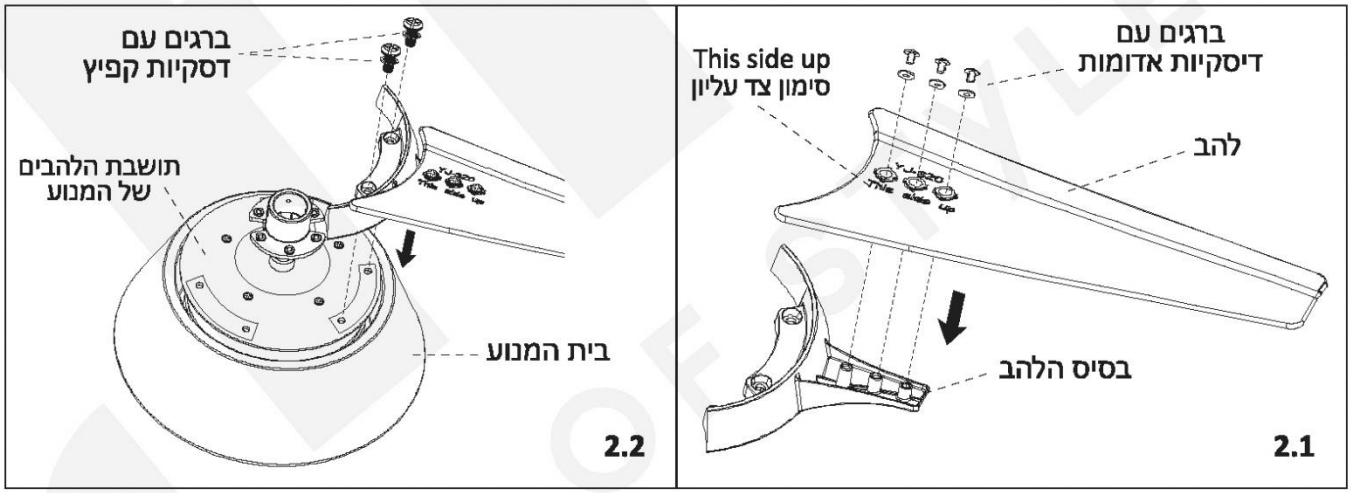

2.2 2.1

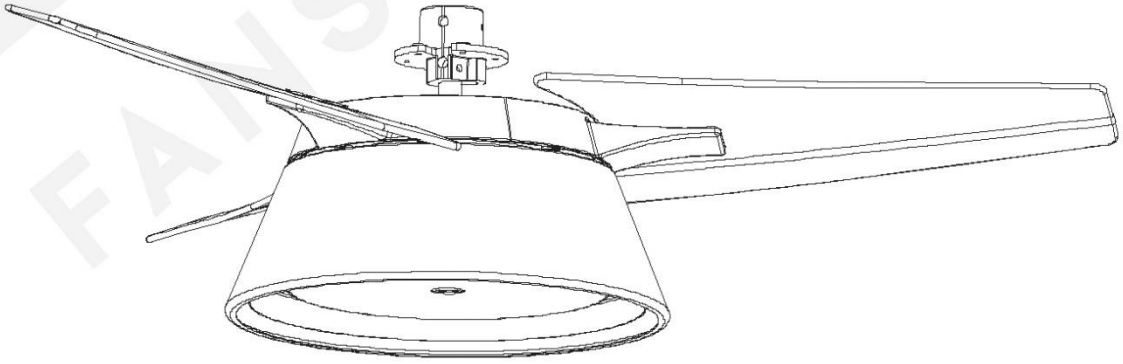

להבים מותקנים

3. הרכבת מוט התלייה

*** טרם ביצוע שלב זה יש להפוך את גוף המנוע עם הלהבים כך שתושבת מוט התלייה פונה כלפי מעלה**

3.1. פרק את המיסב הכדורי מראש מוט התלייה ע"י פירוק 2 הברגים ופין האבטחה העליון המחברים ביניהם

3.2. הסר את פין ה-R מפין האבטחה התחתון (בתחתית המוט) והסר אותו מהמוט

3.3. שחרר מעט את 2 ברגי האבטחה בתושבת המוט הממוקמת בראש בית המנוע, השחל את החוטים היוצאים מהמנוע דרך תחתית המוט והחוצה אל צידו העליון ודחף את המוט כלפי מטה עד הסוף לתוך מקומו בתושבת

3.4. חבר את המוט לתושבת ע"י החדרת פין האבטחה התחתון בחזרה למקומו דרך התושבת והמוט (יש לנענע אותו קלות תוך כדי ע"מ שיוכל לעבור לצד החוטים העוברים כעת דרך המוט) ,נעל את פין האבטחה במקומו בעזרת פין ה-R והדק את 2 ברגי האבטחה שעל תושבת המוט

3.5. השחל על המוט כלפי מטה בסדר הבא את המכסה העליון, מכסה הברגים המגנטי (מגנטים כלפי מעלה) והחופה והתקן בחזרה את המיסב הכדורי על ראש המוט כפי שהיה מותקן בתחילה (2 ברגים ופין אבטחה)

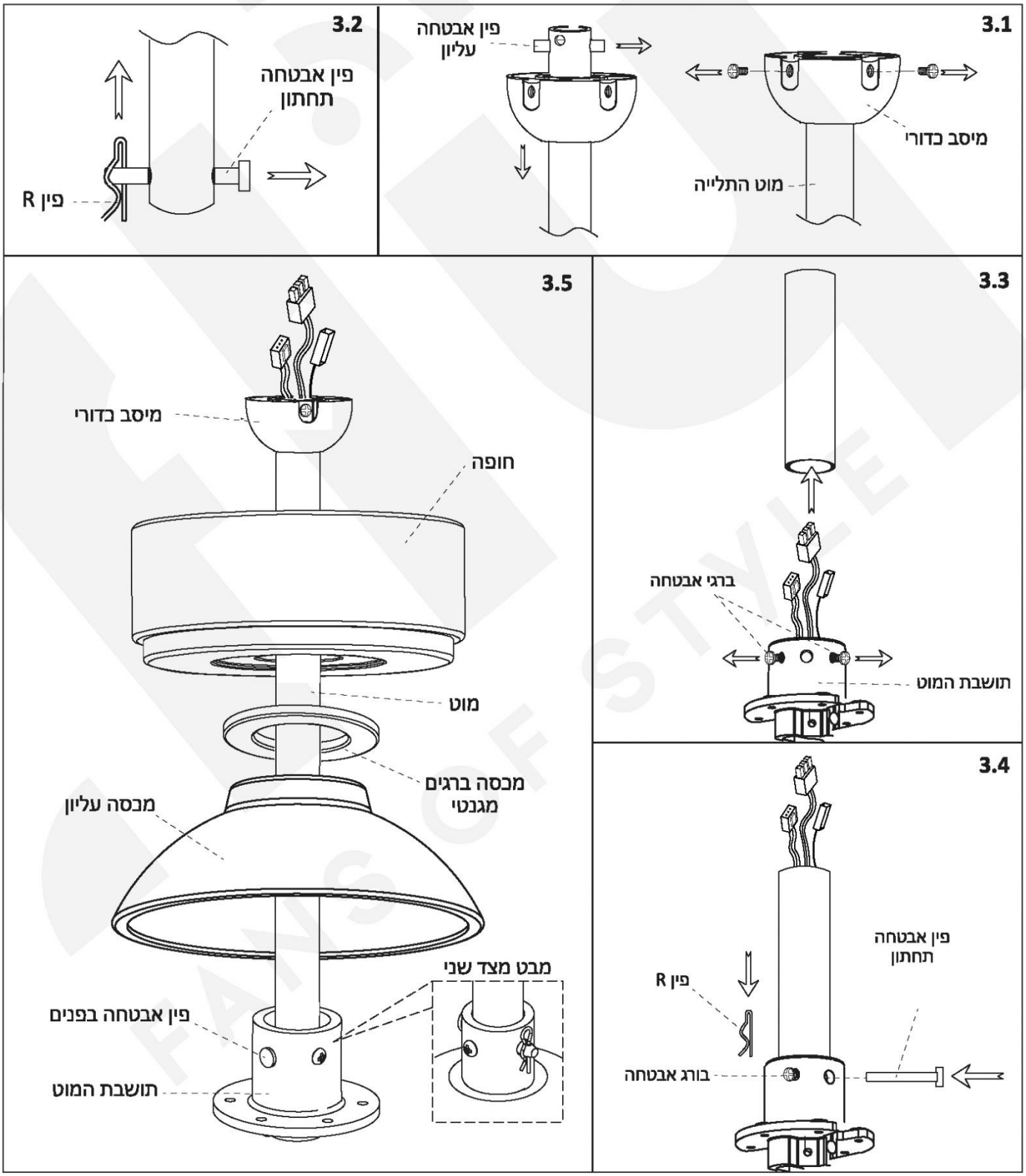

4. תליית המאוורר

4.1. יש להרים את המאוורר בעדינות ולתלות אותו על תושבת התלייה ע"י הכנסת ראש המיסב העגול שבקצה מוט התלייה לתוך התושבת מצידה הפתוח ולוודא שהמגרעת בראש המיסב העגול של מוט התלייה מיושרת אל מול הבליטה התואמת בפנים התושבת כך שהמוט מקובע במקומו

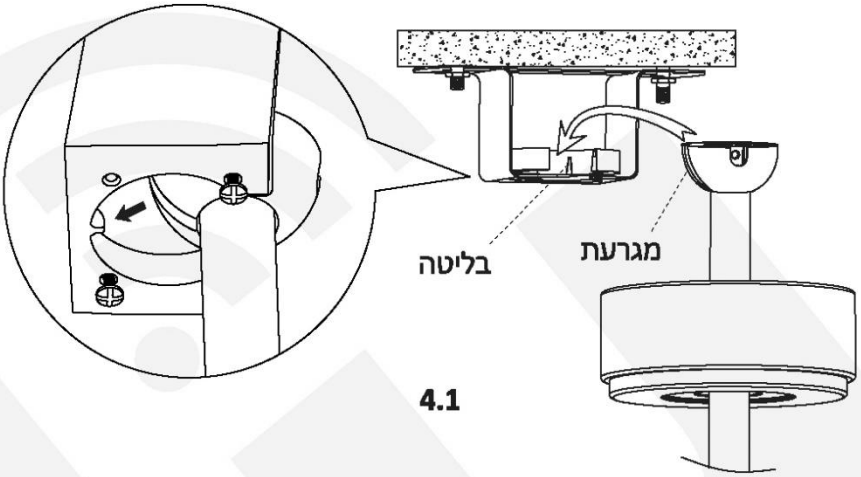

4.1

4.2. מאוורר זה מתאים להתקנה על תקרה בעלת שיפוע של עד 20 מעלות, במקרה כזה יתכן שיהיה צורך במוט תלייה ארוך יותר בכדי למנוע מהלהבים לפגוע בצד הנמוך של התקרה

חשוב: בהתקנה על תקרה בעלת שיפוע יש להתקין את תושבת התלייה כך שצידה הסגור פונה לצד הנמוך של התקרה וצידה הפתוח פונה אל הצד הגבוה של התקרה וזאת בכדי למנוע נפילה של המאוורר מהתושבת

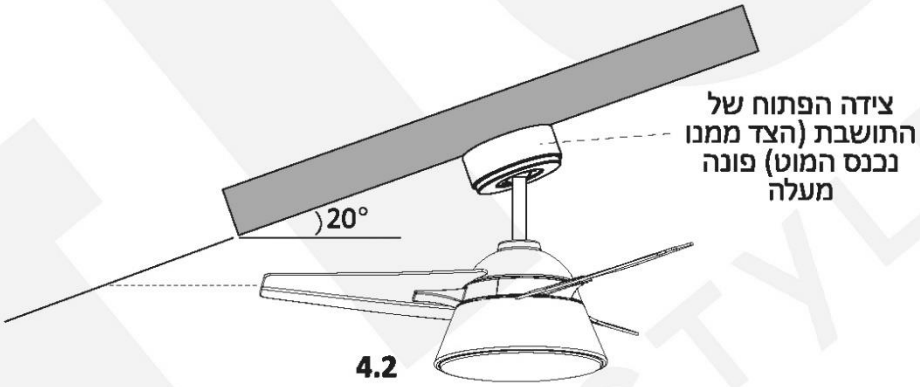

4.2

5. מיקום הבקר

הזז את החוטים היוצאים מהמוט לצידה הסגור של תושבת התלייה כך שלא יפריעו להכניס את הבקר והכנס את הבקר לחלל המיועד בתושבת (מצידה הסגור) כך שהתווית פונה כלפי מעלה והאנטנה של הבקר פונה לצידה הפתוח של התושבת

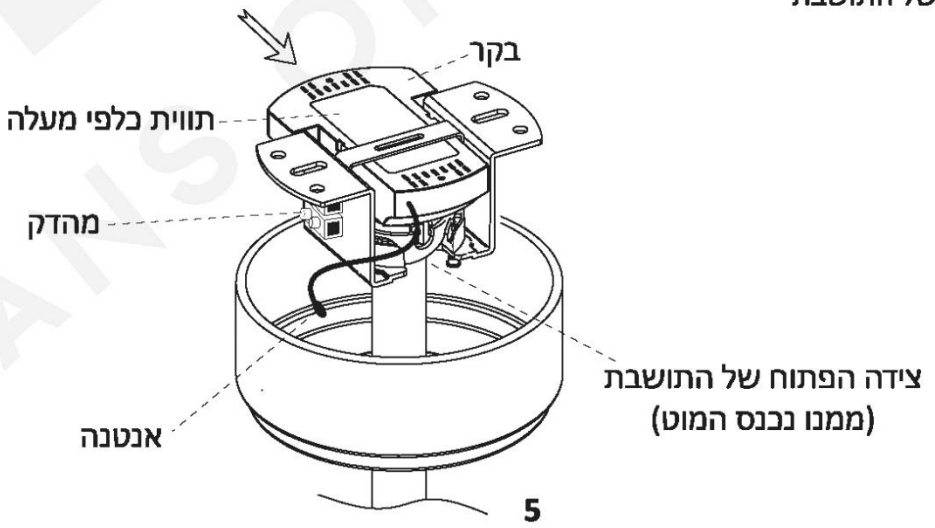

5

6. חיווט

6.1. - חבר את חוטי הזינה 230V מהתקרה אל המהדק המותקן ע"ג התושבת לפי הסימון בעזרת מברג שטוח
- חבר את מחבר הזנת הבקר היוצא ממהדק ההזנה אל הכניסה התואמת בצד הבקר
- חבר את מחבר ההארקה היוצא ממהדק ההזנה אל מחבר ההארקה היוצא ממוט התלייה

6.2. - חבר את מחבר הזנת המנוע היוצא ממוט התלייה אל הכניסה התואמת בצד הבקר
- חבר את מחבר התאורה היוצא ממוט התלייה אל מחבר התאורה היוצא מהבקר

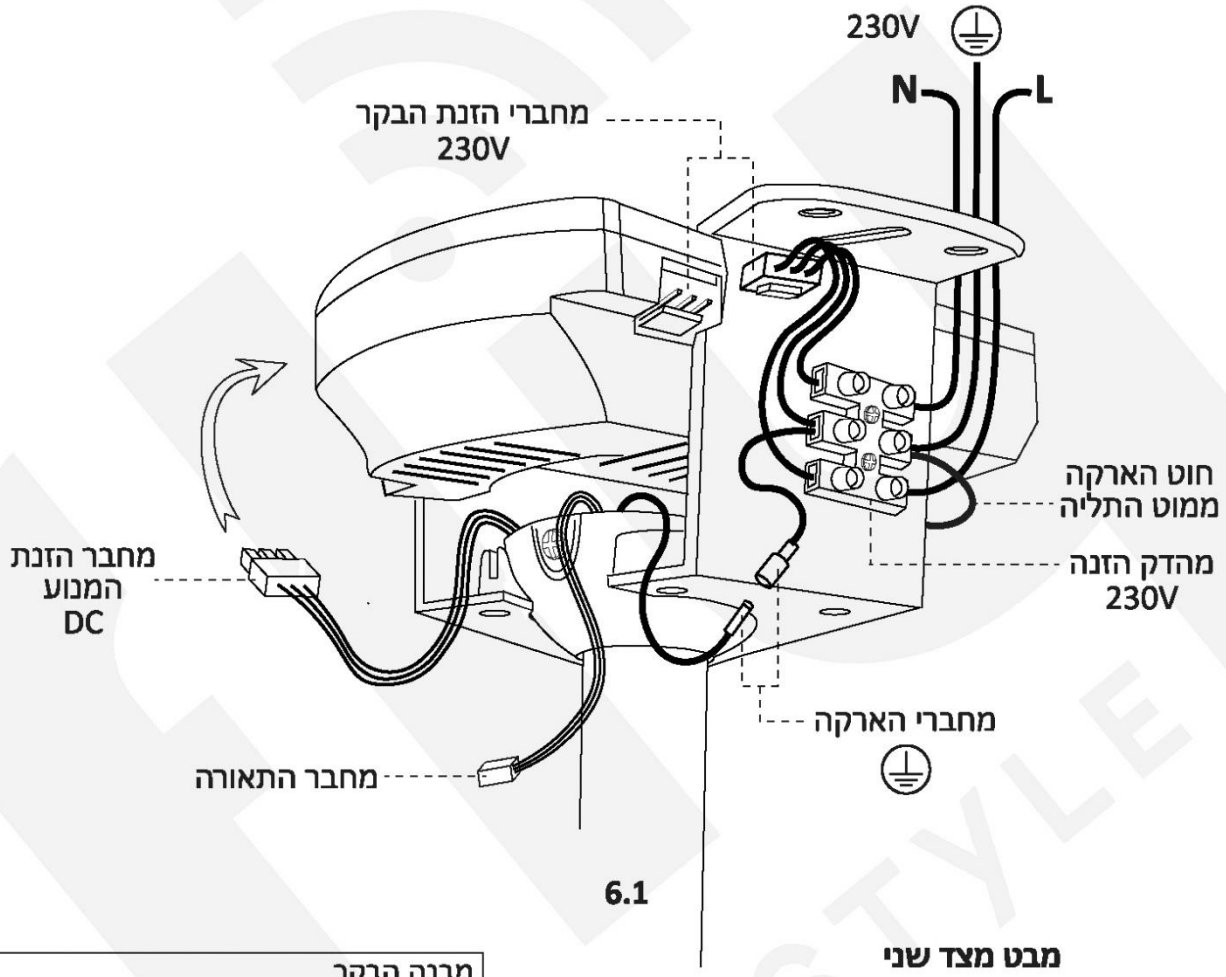

6.1

מבט מצד שני

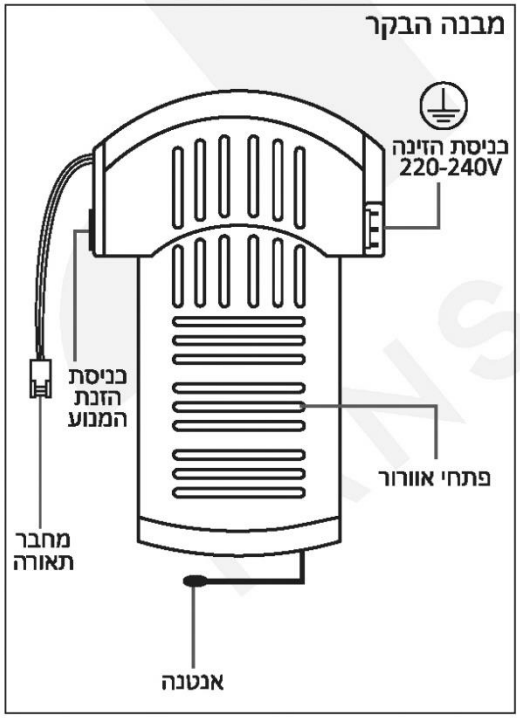

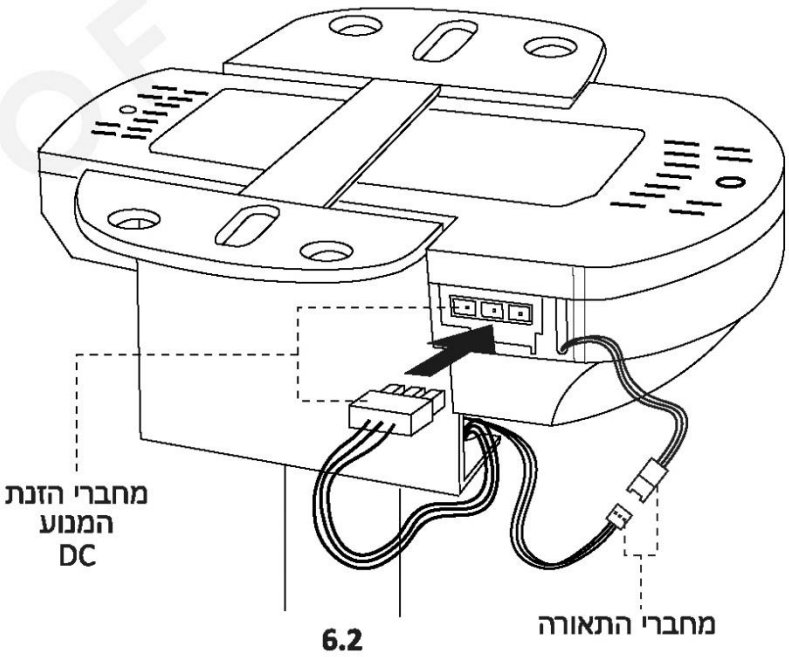

6.2

8. התקנת החופה

8.1. שחרר מעט את 2 ברגי החופה שבתחתית תושבת התלייה ודחוף את החופה כלפי מעלה כך שראשי הברגים עוברים דרך החורים המיועדים בחופה, סובב את החופה כך שהברגים מגיעים לצד הצר של הפתחים והדק אותם

8.2. דחף את מכסה הברגים של החופה כלפי מעלה כך שראשי הברגים בחופה נכנסים למגרעות המיועדות במכסה וסובב אותו נגד כיוון השעון עד הסוף

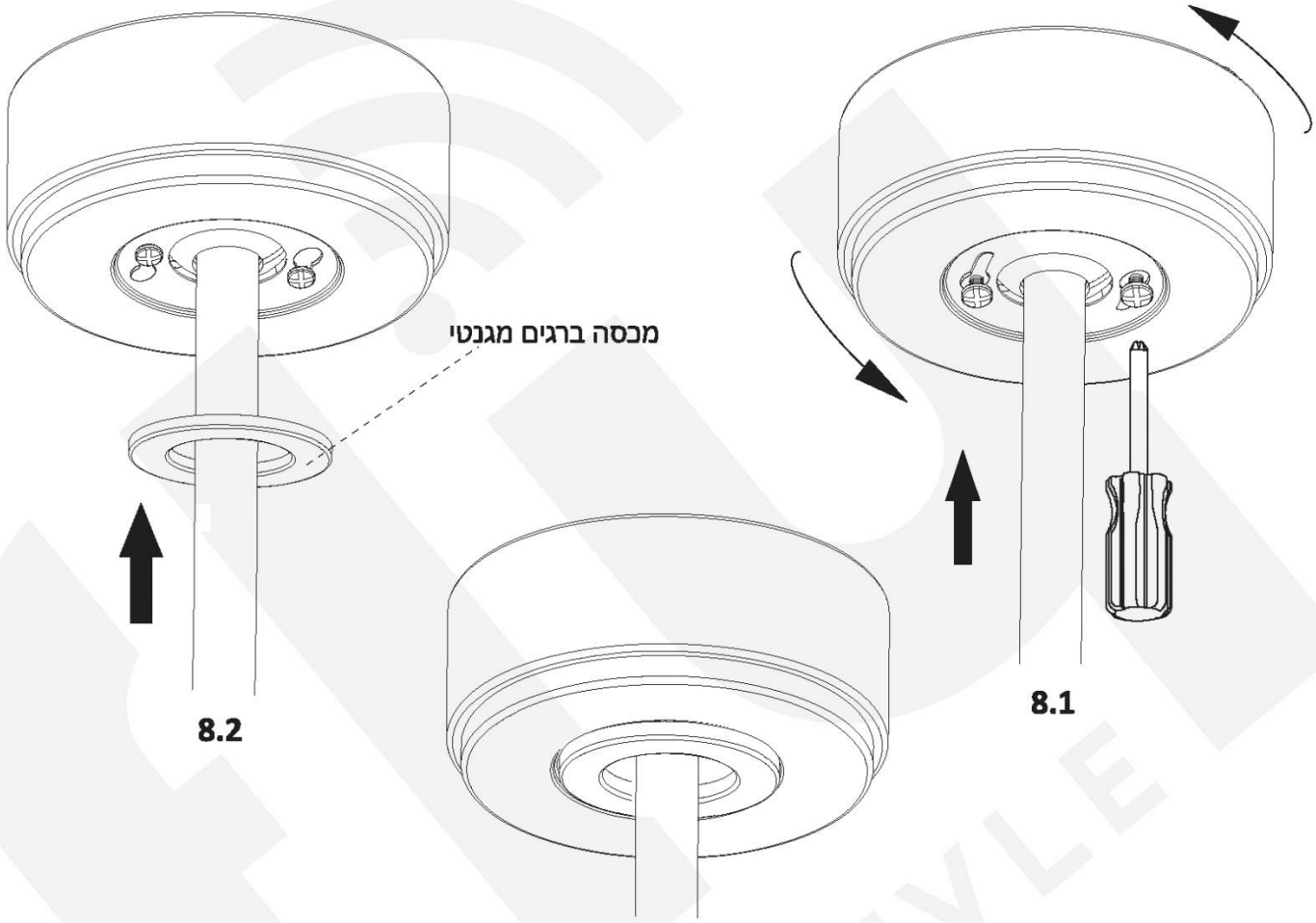

8. התקנת מכסה התאורה

חבר את מכסה התאורה כלפי מעלה לבית המנוע וסובב עם כיוון השעון עד שהמכסה תפוס למקומו בחוזקה

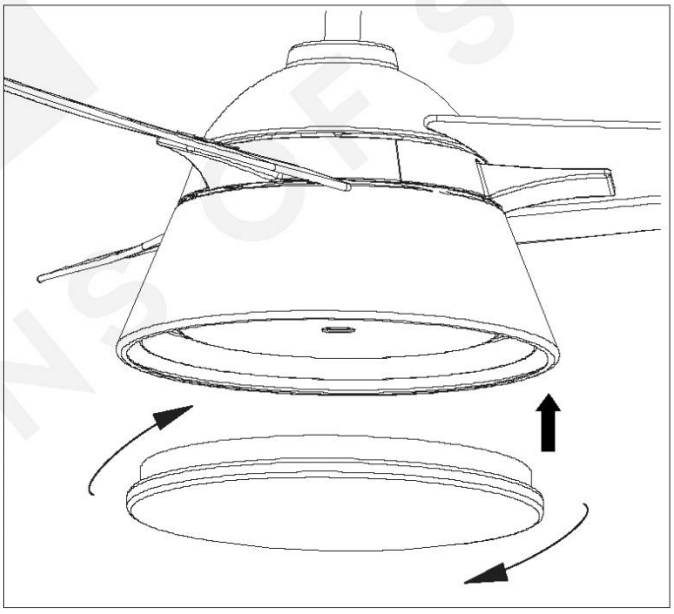

סוף ההתקנה !

ניתן להפעיל את המתח, המאוורר מוכן לשימוש

פירוט השלט

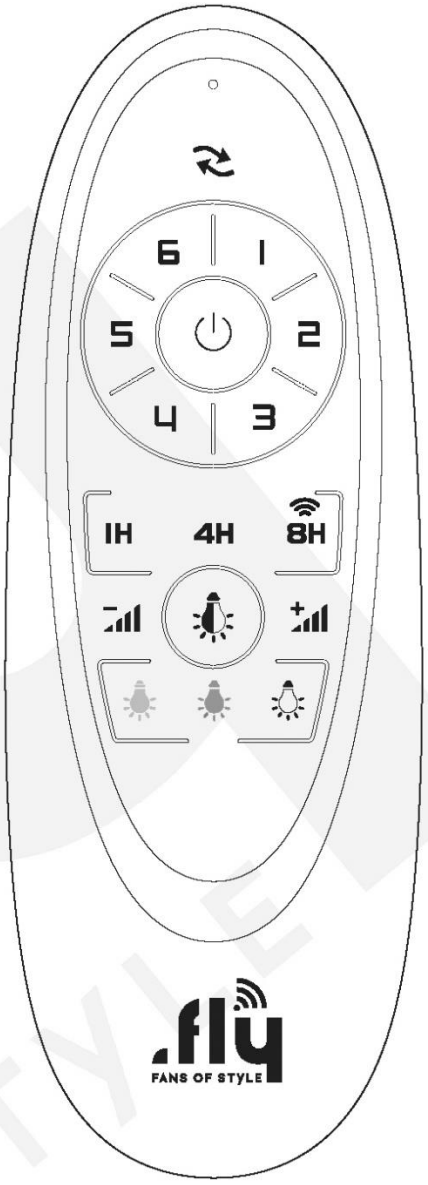

סוללות (כלול באריזה)
AAA 1.5V x 2

	לד חיווי לביצוע פעולה
	שינוי כיוון סיבוב הלהבים (קיץ/חורף)
1-6	הפעלת המאוורר במהירות הסיבוב הרצויה (6 מהירויות)
	כיבוי המאוורר
1H	טיימר, המאוורר יכבה לאחר שעה (במידה והוא פועל)
4H	טיימר, המאוורר יכבה לאחר 4 שעות (במידה והוא פועל) * לחיצה ממושכת של 5 שניות תכניס את הבקר למצב גילוי עבור חיבור לאפליקציה דרך ווייפיי (עדיפות ב') 8H
8H	טיימר, המאוורר יכבה לאחר 8 שעות (במידה והוא פועל) * לחיצה ממושכת של 5 שניות תכניס את הבקר למצב גילוי עבור חיבור לאפליקציה דרך בלוטות' (עדיפות א')
	הדלקה/כיבוי של התאורה
	דימר - מעמעם את עוצמת האור כלפי מטה
	דימר - מעמעם את עוצמת האור כלפי מעלה
	(צהוב) בחירת צבע אור חם
	(כחול) בחירת צבע אור טבעי
	(לבן) בחירת צבע אור קר

*פונקציה מיוחדת לחיבור המאוורר לרשת הווייפיי הביתית ולאפליקציה

מצב קיץ / חורף

המאוורר מגיע כאשר הוא מתוכנת מראש לפעול במצב קיץ (סיבוב הלהבים נגד כיוון השעון), בלחיצה על כפתור הלהבים יעצרו לאט וכיוון הסיבוב יתהפך למצב חורף (סיבוב הלהבים עם כיוון השעון)

מצב קיץ

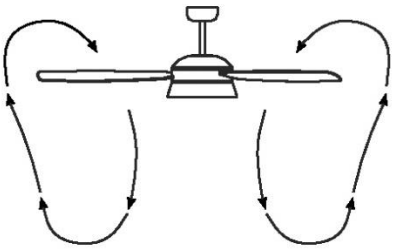

האויר נדחף כלפי מטה
ומייצר רוח ישירה

מצב חורף

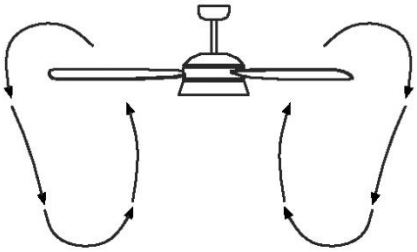

האויר נשאב כלפי מעלה ומייצר
תנועת אוויר בחדר ללא רוח ישירה

במידה והשלט לא משפיע על המאוורר בתחילת עבודה

נתק את המאוורר מאספקת החשמל וחבר אותו שוב, מייד לאחר חידוש אספקת החשמל למאוורר (עד 30 שניות) יש ללחוץ לחיצה ארוכה על כפתור ה- בשלט (בסמוך למאוורר) עד להישמע צפצוף מהמאוורר המתריע על שיוך מוצלח. במידה והשיוך נכשל יש לחזור על הפעולה

פתרון בעיות

במידה ואתם נתקלים בבעיה טכנית כלשהי טרם יצירת קשר עם שירות התמיכה הטכנית שלנו אנא עברו על הפתרונות האפשריים לבעיה שלכם בטבלה למטה, אם בכל זאת הבעיה נמשכת אתם מוזמנים לפנות אלינו לתמיכה בטלפון או במייל

בעיה	פתרונות אפשריים
המאוורר לא עובד	1. וודא שקיימת אספקת חשמל למאוורר 2. בדוק את המפסק בלוח או את המפסק בקיר וודא שפעילותם תקינה 3. בדוק שכל החיווטים מחוברים כהלכה ושהמאוורר מחובר להארקה, בדוק אם ישנם חוטים קרועים או שרופים 4. כשהמאוורר כבוי בדוק שהלהבים מסוגלים להסתובב בחופשיות ושאינם תקועים 5. בדוק שיש סוללות בשלט ושהן מלאות ומותקנות בכיוון הנכון אם אתה חושד שהשלט הוא מקור הבעיה עבור לחלק התחתון של טבלה זו
המאוורר מרעיש ו/או מתנודד	1. בדוק שהברגים המחברים את להבי המאוורר למנוע מהודקים היטב וראשיהם אינם מתחככים בחלקי גוף אחרים 2. בדוק שכל החיווטים מחוברים כהלכה ושאינם פגועים בצורה כלשהי 3. בדוק שבסיסי הלהבים אינם מתחככים בגוף המאוורר 4. בדוק שגוף המאוורר מחובר בחוזקה לתושבת התקרה ושהרכיבים המוסתרים בו אינם מתחככים בצידו הפנימי ובינם לבין עצמם, במידה וכן הפרד ואחסן אותם בצורה טובה יותר 5. וודא שהתקרה ישרה ואינה בזווית, דגם זה אינו מתאים להתקנה על תקרה נטויה 6. וודא שהלהבים אינם עקומים, שבורים או סדוקים והחלף אותם במידת הצורך 7. כבה את המאוורר וסובב את הלהבים עם הידיים לאט בכדי לשמוע האם ישנם רעשי חיכוך או תחושת התנגדות לסיבוב בנקודות מסויימות ע"מ לאתר את מקור הבעיה 8. בדוק שאין ברגים רופפים באף חיבור של חלקי המאוורר כולל החיבור של גוף המאוורר לתקרה 9. אם התקרה עליה הותקן המאוורר הינה גמישה או אינה יכולה לשאת 25 ק"ג לפחות היא אינה מתאימה להתקנתו 10. במקרה קיצון ורק אם כל הפעולות האחרות כשלו ניתן להשתמש בערכת איזון הלהבים המסופקת באריזה (הוראות בערכה)
התאורה לא עובדת או משובשת (בדגמים מוארים)	1. וודא שכל החיווטים מחוברים כהלכה ושאינם פגועים בצורה כלשהי 2. וודא שקיימת אספקת חשמל יציבה ותקינה למאוורר 3. פתח את מכסה התאורה ובדוק שמחבר התאורה מחובר למקומו במרכז לוח התאורה
השלט לא שולט על המאוורר	1. בדוק שכל החוטים מחוברים כהלכה ובסדר הנכון כפי שמוסבר בהוראות 2. בדוק שיש סוללות בשלט ושהן מלאות ומותקנות בכיוון הנכון 3. נתק את המאוורר מאספקת החשמל וחבר אותו שוב, מייד לאחר חידוש אספקת החשמל למאוורר (עד 30 שניות) יש ללחוץ לחיצה ארוכה על כפתור ה- ⏻ בשלט (בסמוך למאוורר) עד להישמע צפצוף מהמאוורר המודיע על שיוך מוצלח. במידה והשיוך נכשל יש לחזור על הפעולה

טל"ח

fly FANS OF STYLE

רח' הבנאי 15 חולון
טל: 03-5055225
info@fly-fans.co.il
www.fly-fans.com

הערה חשובה

יתכן שבהפעלה ראשונית המאוורר יתנודד וירעיש באופן מעט מוגבר מהצפוי, אין הדבר מעיד בהכרח על תקלה או בעיה כלשהי, לאחר ההתקנה יש לבחון את פעולת המאוורר לאורך 48 השעות הראשונות לפעולתו, בתקופת זמן זו התנודות והרעשים יעלמו בהדרגה
אם הבעיה נמשכת מעבר לפרק זמן זה יש לפעול ע"פ ההנחיות בדף פתרון הבעיות בחוברת זו