DREAM

מאוורר תקרה 52\42"

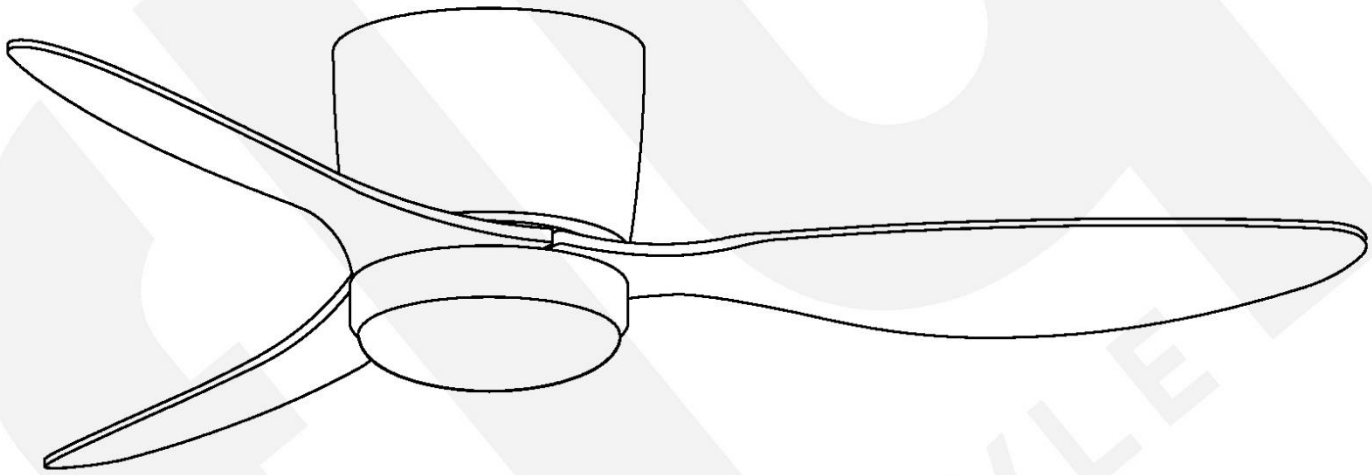

מדריך התקנה ושימוש

FANS OF STYLE

מפרט טכני

דגם	DREAM	מתח	220-240V 50Hz
מוטת להבים	42" / 52"	הספק מאוורר	עד 40W
משקל נטו	4.7kg	הספק תאורה	עד 22W (בדגמים מוארים)
סוג מנוע	DC נחושת	הספק משולב	עד 62W

מדריך זה נכתב בלשון זכר מטעמי נוחיות בלבד והוא פונה לכל המינים באחד

אזהרות

- יש לקרוא ולהבין את חוברת ההוראות עד סופה טרם תחילת ההתקנה
- מאוורר זה יותקן ע"י חשמלאי מוסמך בלבד ובהתאם לכל הוראות החשמל
- יש לנתק את אספקת החשמל למעגל המיועד להתקנת המאוורר טרם ההתקנה, אין להתקין תחת מתח
- יש לוודא כי האזור המיועד להתקנה מתאים למאוורר שברשותך, שאין מכשולים המפריעים לסיבוב הלהבים ושקצותיהם מרוחקות לפחות 30 ס"מ מהקיר הקרוב ושגובה ההתקנה המינימאלי בין הלהבים לרצפה לא יפחת מ-2.3 מטרים
- אמצעי הקיבוע לצורך חיבור המאוורר לתקרה יקובע בכוח מספק כך שיעמוד במשקל של 4 פעמים משקל המאוורר
- לשם התקנה מוצלחת ופעולה תקינה יש להשתמש רק באביזרים המסופקים באריזה אלא אם הוסבר אחרת במדריך זה
- אין לכופף את הלהבים או את חלקי המאוורר ואין לקרב אובייקטים כלשהם לקרבת הלהבים בזמן שהמאוורר עובד
- לאחר ההתקנה יש לוודא שהמאוורר מקובע במקומו היטב בכדי למנוע נפילה
- חובה להתקין אמצעי שיבטיח ניתוק כלל קוטבי של מעגל המאוורר
- מאוורר תקרה זה מחוייב בחיבור הארקה
- מאוורר תקרה זה אינו מיועד לתפעול ע"י ילדים אלא תחת פיקוח מבוגר אחראי
- מאוורר זה אינו מתאים להתקנה במקומות החשופים לפגעי מזג האויר או בתנאי לחות ו/או חום קיצוניים
- אין להתקין על מאוורר זה להבים שלא סופקו עמו ואשר אינם מיועדים עבורו במיוחד
- מאוורר זה אינו מיועד לשימוש ע"י אנשים (כולל ילדים) עם יכולות פיזיות, חושיות או שכליות מופחתות או עם היעדר נסיון וידע. אלא אם הם תחת פיקוח או שקיבלו הנחיות לשימוש ע"י האדם האחראי לבטיחותם
- ילדים צריכים להיות תחת השגחה כדי להבטיח שהם לא משחקים עם המאוורר
- אזהרה: אם נצפית תנודה חריגה הפסק מיד להשתמש במאוורר וצור קשר עם היצרן, נציגו או אדם מוסמך מתאים
- החלפת חלקים השייכים למערכת התלייה הבטיחותית תבוצע ע"י היצרן, נציגו או אדם מוסמך מתאים
- גוף התאורה במאוורר זה הינו ייחודי לדגם, בכל מקרה של תקלה אין לנסות לתקן או לחליף במוצר אחר, יש לפנות ליצרן או לנציגו בלבד להמשך טיפול
- מאוורר זה אינו מתאים להתקנה על תקרה נטויה

תחזוקה וניקיון

חשוב: יש לנתק את אספקת החשמל למאוורר לפני כל טיפול בו!

- בדוק את כל החיבורים וחיזוק הברגים כולל חיבור הכנפיים לגוף פעמיים בשנה בכדי לוודא שדבר לא השתחרר במשך הזמן בשל תנועת המאוורר
- יש לנקות את המאוורר תקופתית, לשם כך יש להשתמש במטלית בד יבשה או מברשת רכה בלבד וללא מים וזאת בכדי להימנע מנזק לרכיבים החשמליים של המאוורר, אין להשתמש בחומרי ניקוי כימיים או בהתזת מים ישירה
- אין לשמן את המנוע

לפני הכל:

ההתקנה תתבצע ע"י חשמלאי מוסמך בלבד, יש לנתק את אספקת החשמל מהלוח לפני ההתקנה

ציוד נדרש להתקנה:

סולם / מקדחה / מברג פיליפס / מברג שטוח (טסטר)
מפתח ברגים / חושף חוטים

פירוט מבנה המאוורר:

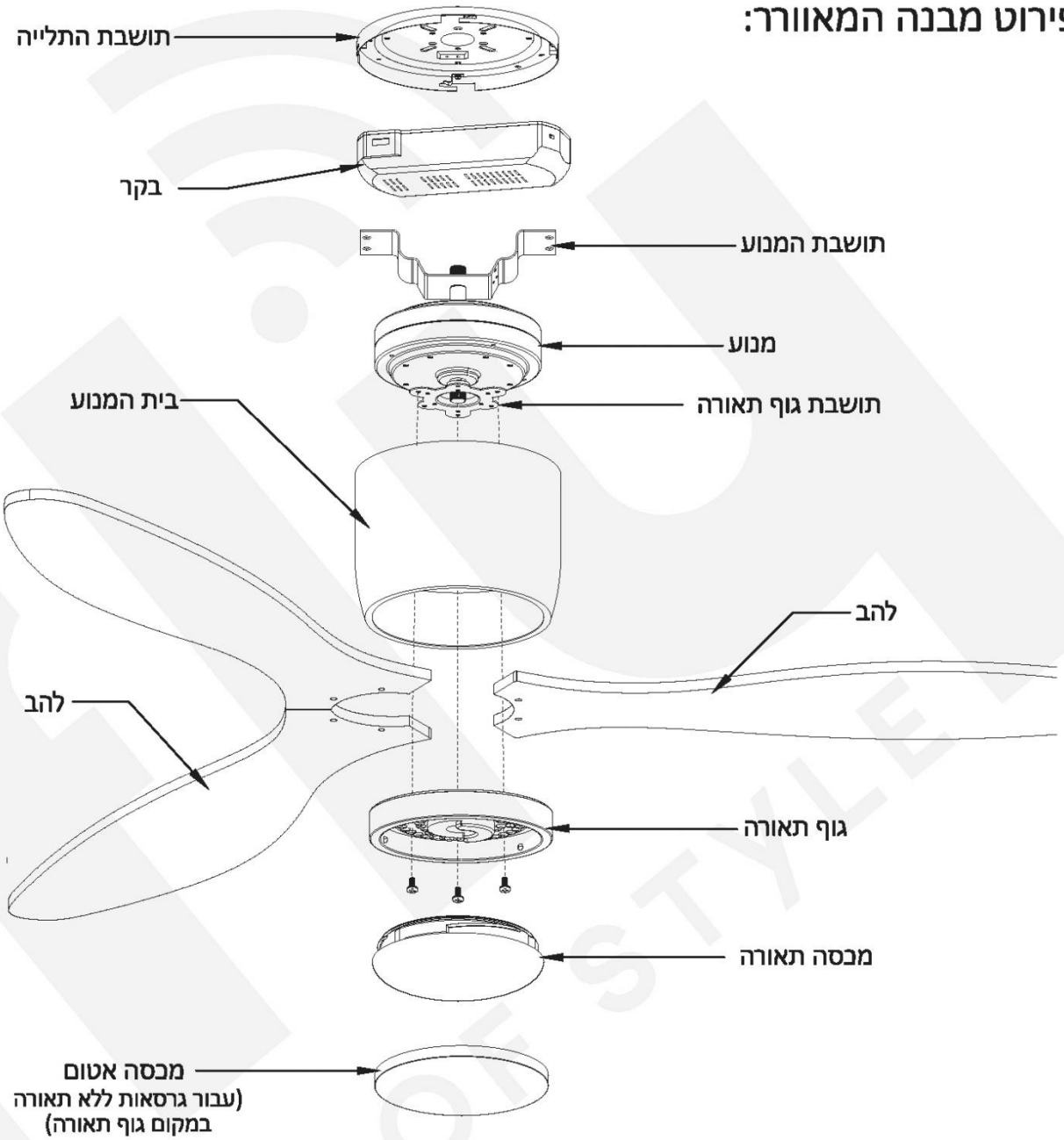

עוד באריזה:

ברגים ואביזרים אחרים הנמצאים בשקית הברגים ואינם מופיעים במדריך זה אינם בשימוש בדגם זה

שקית ברגים				
ברגים ספייר להרכבת המאוורר	סט ברגים ודיסקיות לחיבור תושבת התלייה לתקרת עץ	עוגנים 8 מ"מ לחיבור תושבת התלייה לתקרת בטון	ערכה לאיזון להבים (למקרה הצורך)	בקר ושלט רחוק
-	4 יח'	2 יח'	1 יח'	1 יח'

*** הברגים המשמשים להרכבת המאוורר כבר נמצאים על חלקיו השונים (פירוט בהוראות ההרכבה)**

1. התקנת תושבת התלייה

1.1.**להתקנה על תקרת עץ** יש לקבוע את תושבת התלייה למיקום הרצוי על קורה רוחבית בתקרה בעזרת 4 הברגים והדיסקיות המיועדים משקית הברגים
חשוב: לתלייה מתקרת עץ יש לוודא קודם כי התקרה מתאימה לתליית משקל של 25 קילו לפחות

1.2.**להתקנה על תקרת בטון** יש לקבוע את תושבת התלייה למיקום הרצוי בעזרת 2 העוגנים המיועדים משקית הברגים

*להתקנה על סוגי מבנה אחרים יש לבצע שימוש באביזרי קיבוע מתאימים
*יש להתקין את התושבת כך שחוטי הזינה מהלוח ממוקמים בפתח שבמרכזה

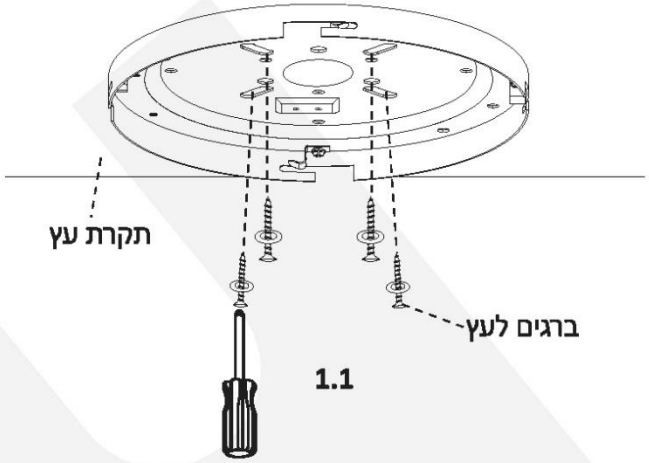

1.1

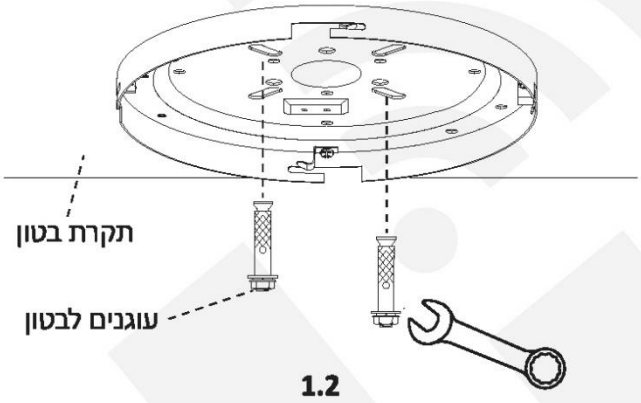

1.2

2. חיבור המנוע לתושבת התלייה

הסר מתושבת התלייה את 4 הברגים עם הדסקיות המוברגים אליה וחבר בעזרתם את תושבת המנוע לתושבת התלייה, יש להדק את הברגים בחוזקה

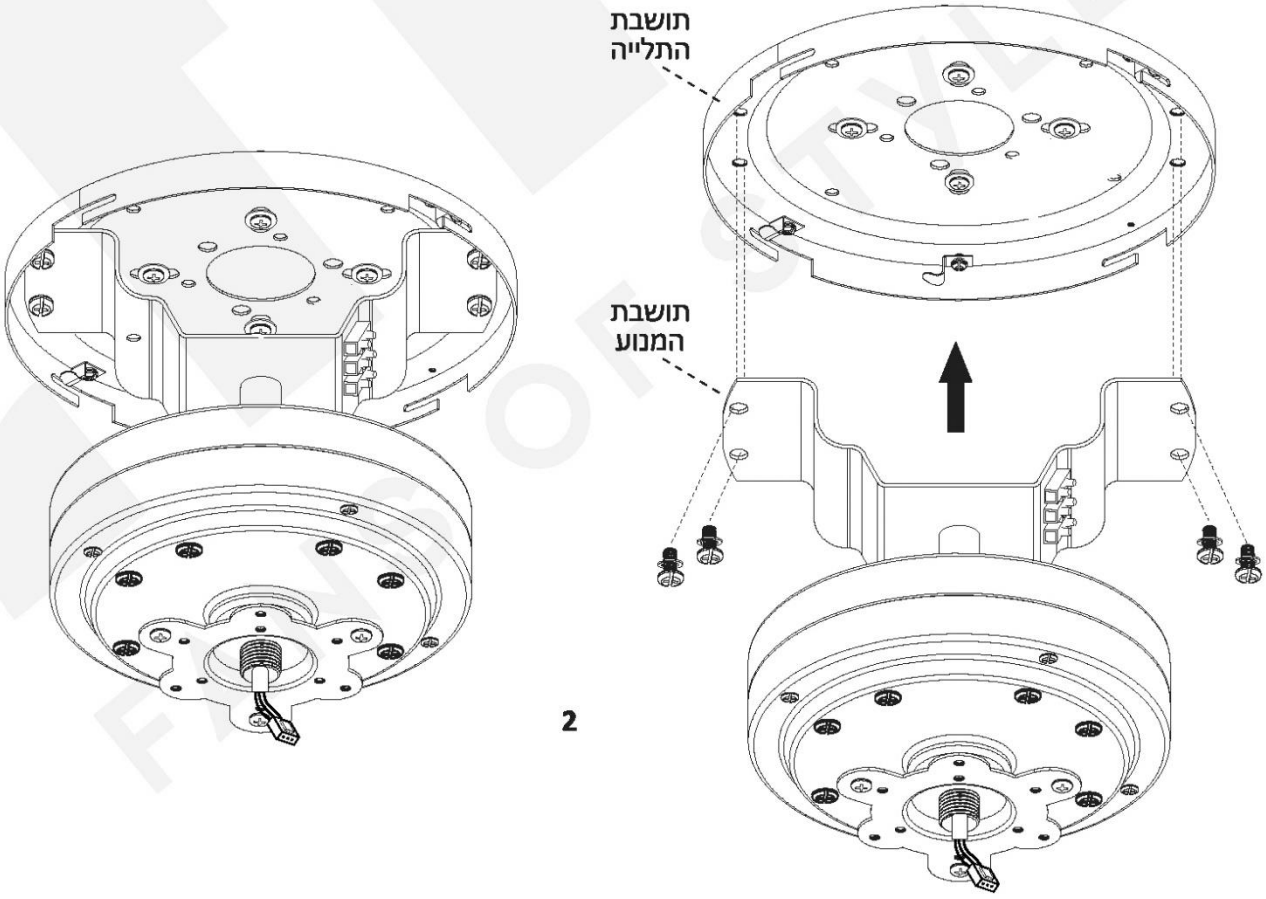

2

3. התקנה וחיווט הבקר

-חבר את חוטי הזינה 230V מהתקרה אל מהדק הזינה המותקן ע"ג תושבת המנוע לפי הסימון בעזרת מברג שטוח
-חבר את מחבר ההזנה230V היוצא ממהדק הזינה אל המחבר התואם בצד הבקר
חבר בין מחברי ההארקה (מתושבת המנוע למנוע)
-חבר את מחבר המנוע היוצא מהמנוע אל המחבר התואם בצד הבקר
-חבר בין מחברי התאורה (מהמנוע לבקר) (במידה ורכשת דגם ללא תאורה התעלם מסעיף זה)

***בסיום החיבור יש להכניס את הבקר לתוך המגרעת שבין תושבת התלייה לתושבת המנוע יחד עם כל החוטים החופשיים בכדי למנוע מהם לגעת במנוע בזמן פעולת המאוורר**

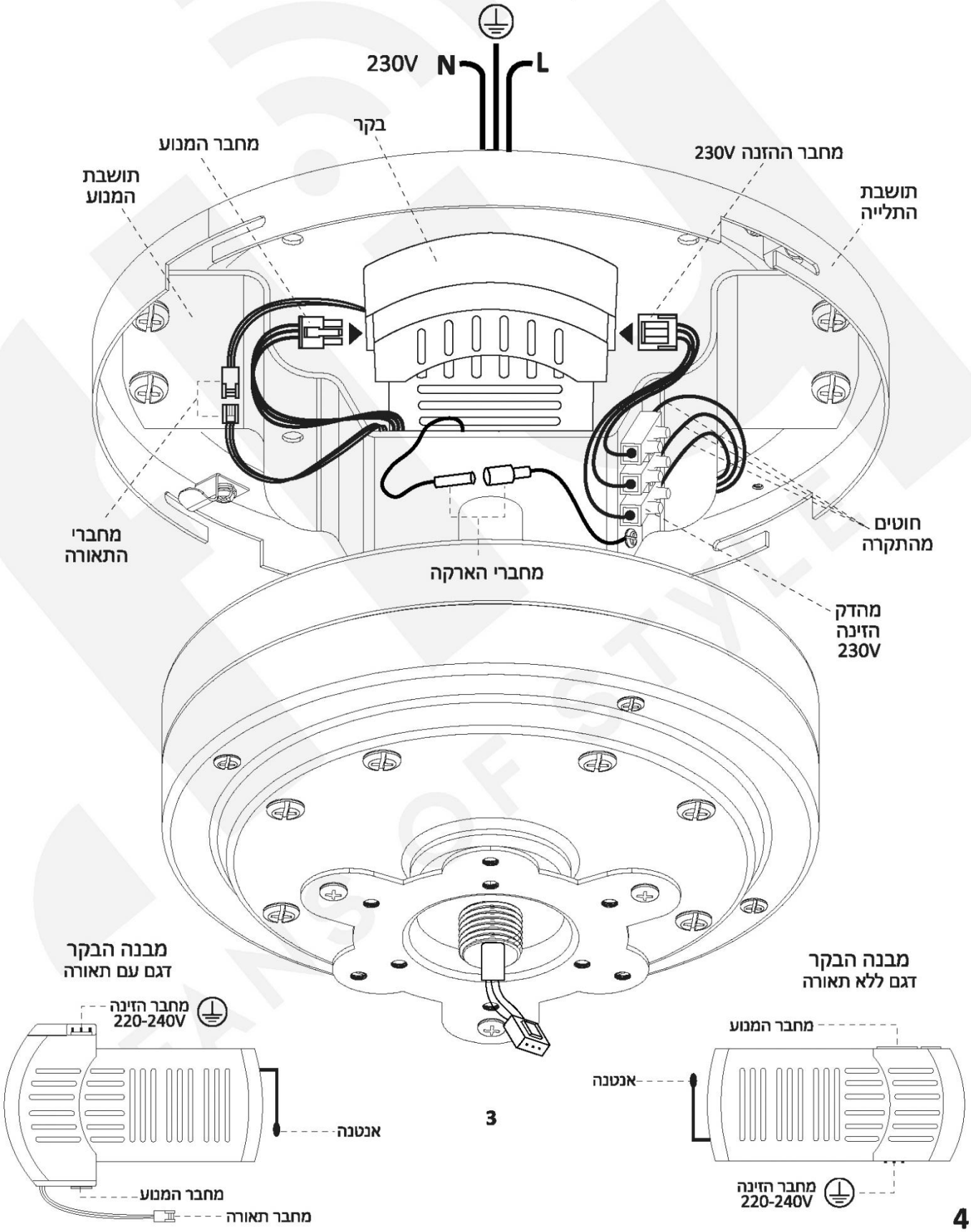

4. חיבור בית המנוע

***טרם ביצוע שלב זה וודא שכל החוטים מאובטחים בחלל שסביב הבקר ואין אף חוט העובר את קו תושבת המנוע ומטה**

הצמד את בית המנוע כלפי מעלה אל תושבת התלייה כך ש-4 הפינים בתוך בית המנוע מיושרים עם המגרעות המיועדות בתושבת וסובב את בית המנוע בחוזקה עם כיוון השעון עד הסוף, לאחר מכן וודא כי בית המנוע מחובר לתושבת התלייה בחוזקה

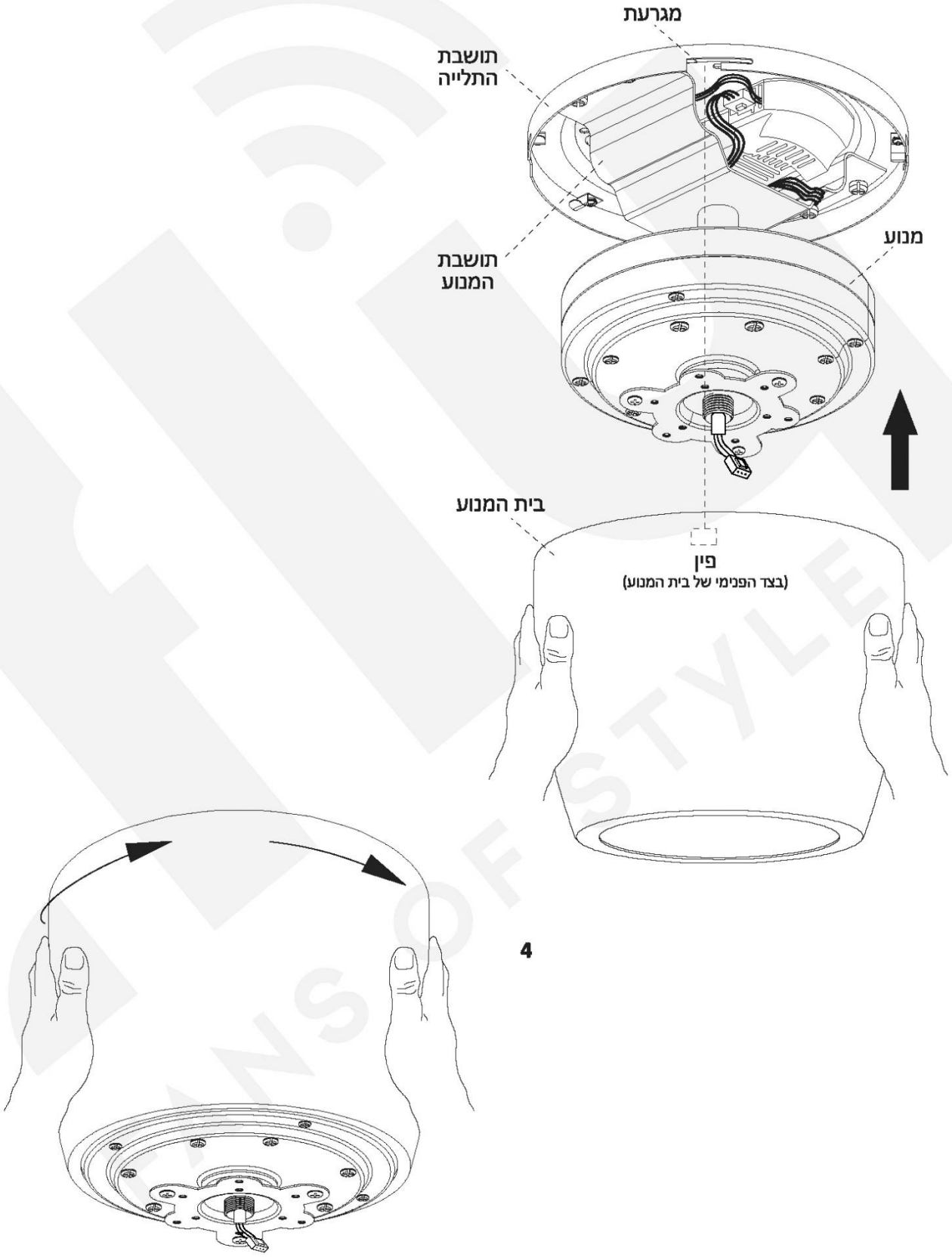

5. חיבור הלהבים

5.1. הסר את 6 הברגים מתושבת הלהבים
5.2. חבר את 3 הלהבים אל התושבת (שים לב לצד העליון המסומן this side up) בעזרת הברגים שהסרת בשלב הקודם (2 ברגים ללהב), אין חשיבות לסדר ההתקנה, כל הלהבים זהים

***יש לוודא שכל הברגים מוסרים ומוחזרים עם הדיסקיות שעליהם**

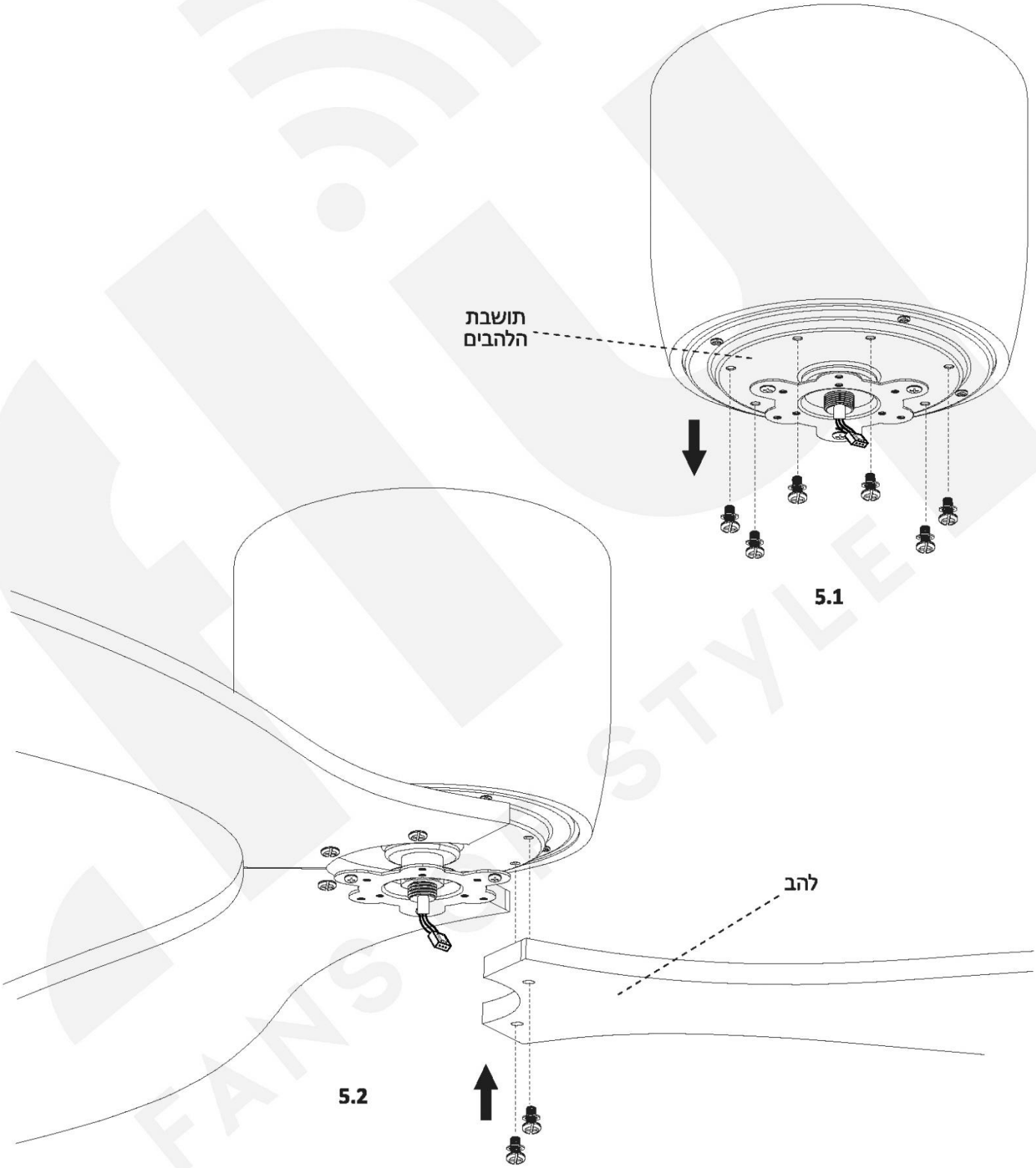

6. התקנת גוף התאורה

בדגם ללא תאורה במקום לבצע שלב זה יש לדחוף את מחבר התאורה לתוך הציר ולהבריג את המכסה האטום ישירות על הציר במקום גוף תאורה

6.1. הסר את 3 הברגים מתושבת גוף התאורה, הצמד את גוף התאורה אל התושבת תוך כדי העברת מחבר התאורה דרך הפתח במרכז הגוף וחבר את גוף התאורה לתושבת בעזרת 3 הברגים שהסרת בשלב הקודם

6.2. חבר את המחבר שבקצה כבל התאורה אל המחבר שבמרכז גוף התאורה, הצמד את מכסה התאורה לגוף וסובב עם כיוון השעון עד הסוף

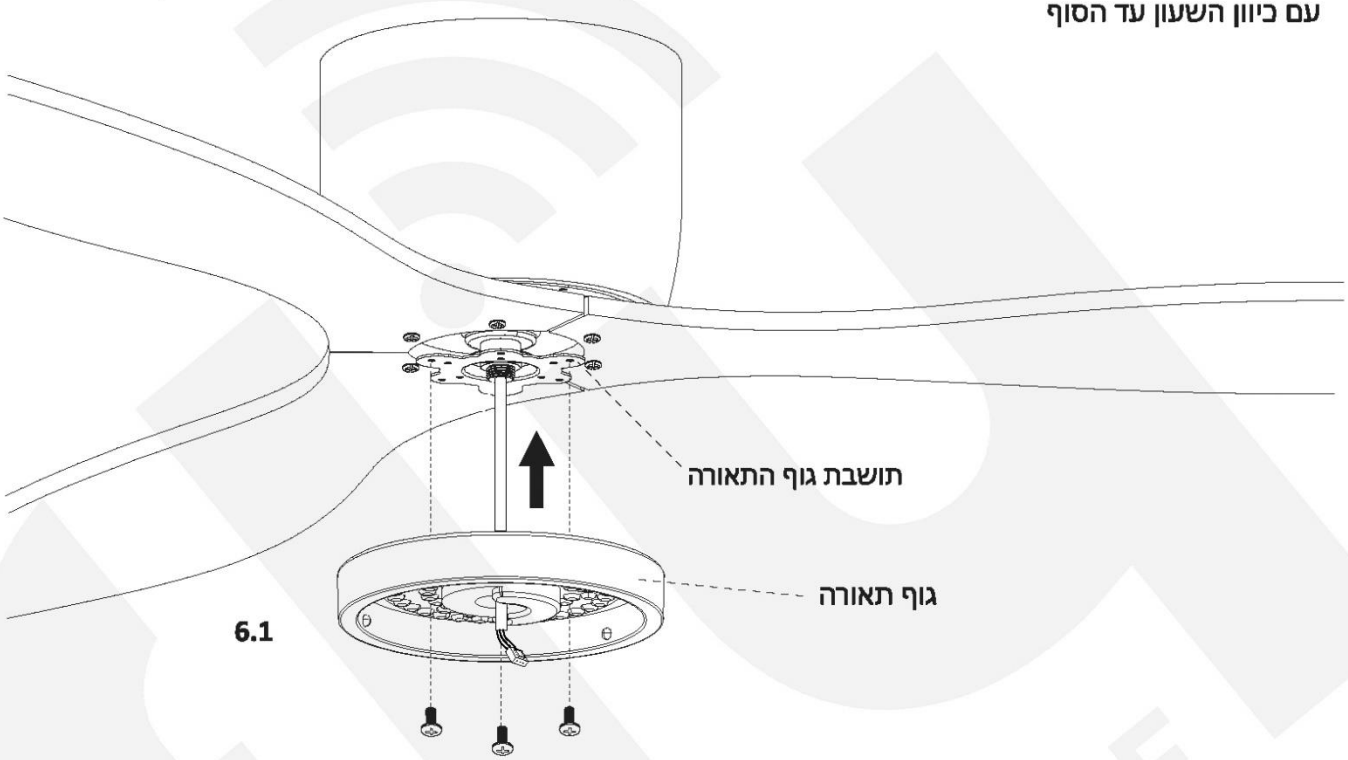

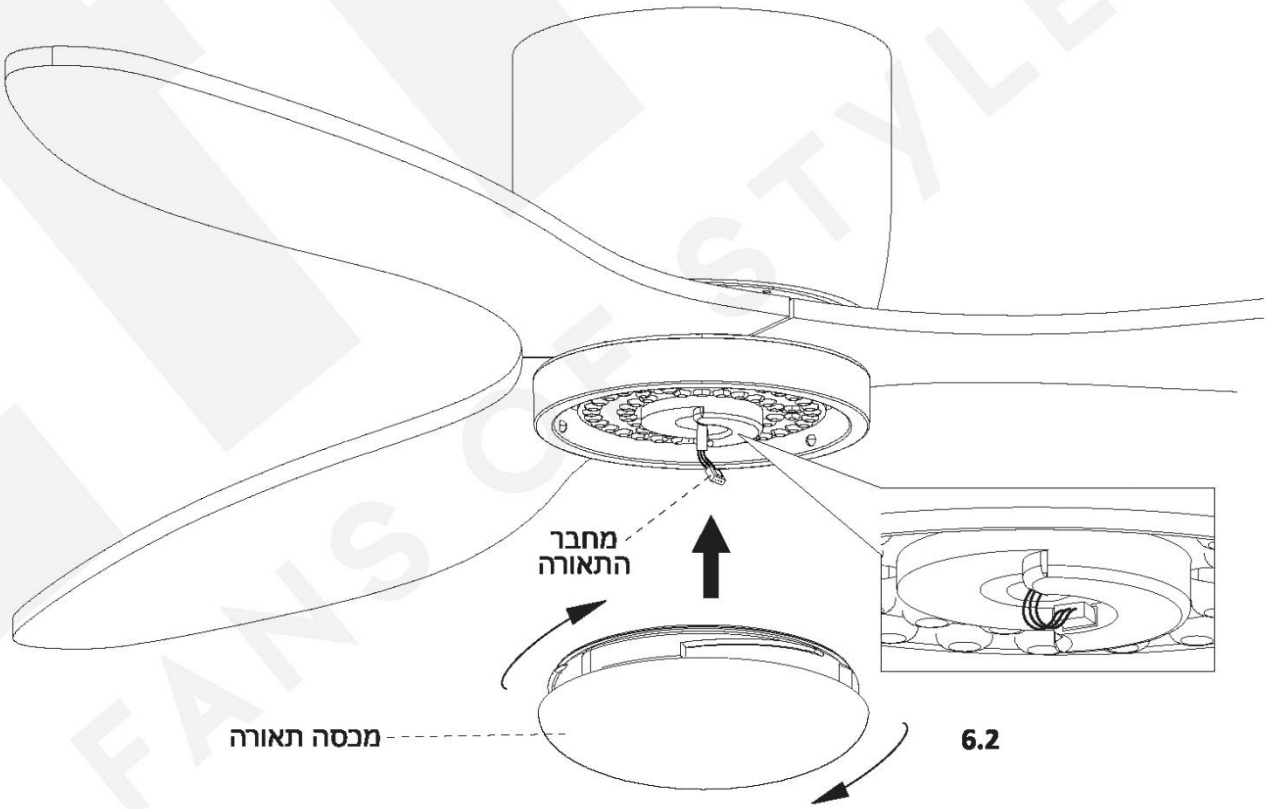

סוף ההתקנה !

ניתן להפעיל את המתח, המאוורר מוכן לשימוש

פירוט השלט

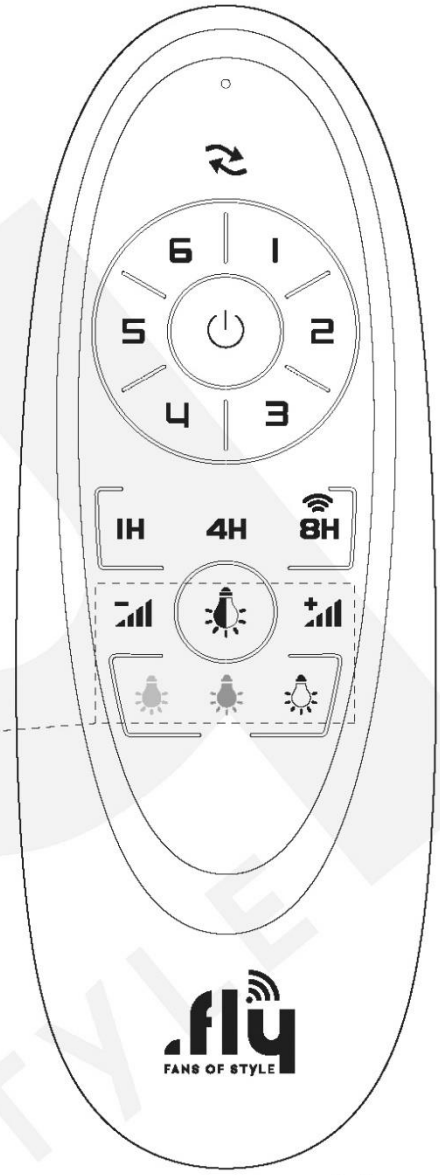

○	לד חיווי לביצוע פעולה
⇄	שינוי כיוון סיבוב הלהבים (קיץ/חורף)
1-6	הפעלת המאוורר במהירות הסיבוב הרצויה (6 מהירויות)
⏻	כיבוי המאוורר
1H	טיימר, המאוורר יכבה לאחר שעה (במידה והוא פועל)
4H	טיימר, המאוורר יכבה לאחר 4 שעות (במידה והוא פועל) * לחיצה ממושכת של 5 שניות תכניס את הבקר למצב AP (ראה הוראות חיבור ל-WIFI באריזת הבקר)
8H	טיימר, המאוורר יכבה לאחר 8 שעות (במידה והוא פועל) * לחיצה ממושכת של 5 שניות תכניס את הבקר למצב EZ (ראה הוראות חיבור ל-WIFI באריזת הבקר)
	הפעלה/כיבוי של התאורה
	דימר - מעמעם את עוצמת האור כלפי מטה
	דימר - מעמעם את עוצמת האור כלפי מעלה
	(צהוב) בחירת צבע אור חם
	(כחול) בחירת צבע אור טבעי
	(לבן) בחירת צבע אור קר

בלבד בתאורה עם מיצוב

*פונקציה מיוחדת

סוללות (כלול באריזה)
AAA 1.5V x 2

מצב קיץ / חורף

המאוורר מגיע כאשר הוא מתוכנת מראש לפעול במצב קיץ (סיבוב הלהבים נגד כיוון השעון), בלחיצה על כפתור ⇄ הלהבים יעצרו לאט וכיוון הסיבוב יתהפך למצב חורף (סיבוב הלהבים עם כיוון השעון)

מצב קיץ

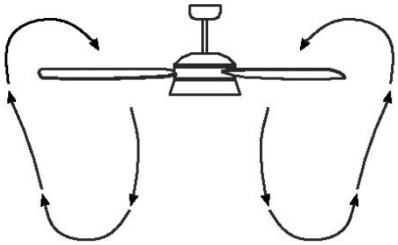

האויר נדחף כלפי מטה
ומייצר רוח ישירה

מצב חורף

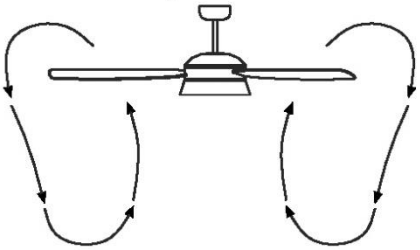

האויר נשאב כלפי מעלה ומייצר
תנועת אוויר בחדר ללא רוח ישירה

במידה והשלט לא משפיע על המאוורר בתחילת עבודה

נתק את המאוורר מאספקת החשמל וחבר אותו שוב, מייד לאחר חידוש אספקת החשמל למאוורר (עד 30 שניות) יש ללחוץ לחיצה ארוכה על כפתור ה- ⏻ בשלט (בסמוך למאוורר) עד להישמע צפצוף מהמאוורר המתריע על שיוך מוצלח. במידה והשיוך נכשל יש לחזור על הפעולה

פתרון בעיות

במידה ואתם נתקלים בבעיה טכנית כלשהי טרם יצירת קשר עם שירות התמיכה הטכנית שלנו אנא עברו על הפתרונות האפשריים לבעיה שלכם בטבלה למטה, אם בכל זאת הבעיה נמשכת אתם מוזמנים לפנות אלינו לתמיכה בטלפון או במייל

בעיה	פתרונות אפשריים
המאוורר לא עובד	1. וודא שקיימת אספקת חשמל למאוורר 2. בדוק את המפסק בלוח או את המפסק בקיר וודא שפעילותם תקינה 3. בדוק שכל החיווטים מחוברים כהלכה ושהמאוורר מחובר להארקה, בדוק אם ישנם חוטים קרועים או שרופים 4. כשהמאוורר כבוי בדוק שהלהבים מסוגלים להסתובב בחופשיות ושאינם תקועים 5. בדוק שיש סוללות בשלט ושהן מלאות ומותקנות בביוון הנכון אם אתה חושד שהשלט הוא מקור הבעיה עבור לחלק התחתון של טבלה זו
המאוורר מרעיש ו/או מתנודד	1. בדוק שהברגים המחברים את להבי המאוורר למנוע מהודקים היטב וראשיהם אינם מתחככים בחלקי גוף אחרים 2. בדוק שכל החיווטים מחוברים כהלכה ושאינם פגועים בצורה כלשהי 3. בדוק שבסיסי הלהבים אינם מתחככים בגוף המאוורר 4. בדוק שגוף המאוורר מחובר בחוזקה לתושבת התקרה ושהרכיבים המוסתרים בו אינם מתחככים בצידו הפנימי ובינם לבין עצמם, במידה וכן הפרד ואחסן אותם בצורה טובה יותר 5. וודא שהתקרה ישרה ואינה בזווית, דגם זה אינו מתאים להתקנה על תקרה נטויה 6. וודא שהלהבים אינם עקומים, שבורים או סדוקים והחלף אותם במידת הצורך 7. כבה את המאוורר וסובב את הלהבים עם הידיים לאט בכדי לשמוע האם ישנם רעשי חיכוך או תחושת התנגדות לסיבוב בנקודות מסויימות ע"מ לאתר את מקור הבעיה 8. בדוק שאין ברגים רופפים באף חיבור של חלקי המאוורר כולל החיבור של גוף המאוורר לתקרה 9. אם התקרה עליה הותקן המאוורר הינה גמישה או אינה יכולה לשאת 25 ק"ג לפחות היא אינה מתאימה להתקנתו 10. במקרה קיצון ורק אם כל הפעולות האחרות כשלו ניתן להשתמש בערכת איזון הלהבים המסופקת באריזה (הוראות בערכה)
התאורה לא עובדת או משובשת (בדגמים מוארים)	1. וודא שכל החיווטים מחוברים כהלכה ושאינם פגועים בצורה כלשהי 2. וודא שקיימת אספקת חשמל יציבה ותקינה למאוורר 3. פתח את מכסה התאורה ובדוק שמחבר התאורה מחובר למקומו במרכז לוח התאורה
השלט לא שולט על המאוורר	1. בדוק שכל החוטים מחוברים כהלכה ובסדר הנכון כפי שמוסבר בהוראות 2. בדוק שיש סוללות בשלט ושהן מלאות ומותקנות בביוון הנכון 3. נתק את המאוורר מאספקת החשמל וחבר אותו שוב, מייד לאחר חידוש אספקת החשמל למאוורר (עד 30 שניות) יש ללחוץ לחיצה ארוכה על כפתור ה- ⏻ בשלט (בסמוך למאוורר) עד להישמע צפצוף מהמאוורר המודיע על שיוך מוצלח. במידה והשיוך נכשל יש לחזור על הפעולה

טל"ח

fly FANS OF STYLE

רח' הבנאי 15 חולון
טל: 03-5055225
info@fly-fans.co.il
www.fly-fans.com

הערה חשובה

יתכן שבהפעלה ראשונית המאוורר יתנודד וירעיש באופן מעט מוגבר מהצפוי, אין הדבר מעיד בהכרח על תקלה או בעיה כלשהי, לאחר ההתקנה יש לבחון את פעולת המאוורר לאורך 48 השעות הראשונות לפעולתו, בתקופת זמן זו התנודות והרעשים יעלמו בהדרגה
אם הבעיה נמשכת מעבר לפרק זמן זה יש לפעול ע"פ ההנחיות בדף פתרון הבעיות בחוברת זו